127006, город Москва, Страстной Бульвар, дом 9, этаж 1, помещение V, комната 2,
ИНН 7707418878, КП 770701001, ОГРН 1187746772465, ОКПО 32597755.
ОБЩЕСТВО С ОГРАНИЧЕННОЙ ОТВЕТСТВЕННОСТЬЮ
«СТРОИТЕЛЬНАЯ КОМПАНИЯ «АВТОДОР»
ООО «СК «АВТОДОР»

Выписка из реестра СРО: СРО-П-011-16072009

ЗАКАЗЧИК – Государственная компания «Российские автомобильные дороги»

Автомобильная дорога «Обход Адлера»

Этап 4. Основной этап строительства

РАБОЧАЯ ДОКУМЕНТАЦИЯ

Раздел 11. Искусственные сооружения мкр. Кудепста. Мостовой переход через р. Кудепста Часть 1. Основные конструкции.

Книга 7. Пролетное строение между опорами №R01-R05. Опалубочные чертежи.

ДМ12-2023-1809-РД-4-ИС-КЖ7

Изм.	№ док.	Подп.	Дата

Согласовано

Взаим. Инв.

Подп. и дата

Инв. №

МОСКВА
2025

127006, город Москва, Страстной Бульвар, дом 9, этаж 1, помещение V, комната 2,
ИНН 7707418878, КП 770701001, ОГРН 1187746772465, ОКПО 32597755.
ОБЩЕСТВО С ОГРАНИЧЕННОЙ ОТВЕТСТВЕННОСТЬЮ
«СТРОИТЕЛЬНАЯ КОМПАНИЯ «АВТОДОР»
ООО «СК «АВТОДОР»

Выписка из реестра СРО: СРО-П-011-16072009

ЗАКАЗЧИК – Государственная компания «Российские автомобильные дороги»

Автомобильная дорога «Обход Адлера»

Этап 4. Основной этап строительства

РАБОЧАЯ ДОКУМЕНТАЦИЯ

Раздел 11. Искусственные сооружения мкр. Кудепста. Мостовой переход через р. Кудепста Часть 1. Основные конструкции.

Книга 7. Пролетное строение между опорами №R01-R05. Опалубочные чертежи.

ДМ12-2023-1809-РД-4-ИС-КЖ7

Изм.	№ док.	Подп.	Дата

Согласовано

Взаим. Инв.

Подп. и дата

Инв. №

Технический директор
по тоннельному строительству Н. Г. Файзрахманов

КГИП Л.И. Алимбекова

ОБЩЕСТВО С ОГРАНИЧЕННОЙ ОТВЕТСТВЕННОСТЬЮ «СТРОИТЕЛЬНАЯ КОМПАНИЯ «АВТОДОР» Для технической документации РОССИЙСКАЯ ФЕДЕРАЦИЯ ГОРОД МОСКВА

МОСКВА, 2025

ЗАО «Институт ГидроТрансПроект»

Свидетельство № СРО-П-166-30062011

ЗАКАЗЧИК – Государственная компания «Российские автомобильные дороги»

Автомобильная дорога «Обход Адлера»
Этап 4. Основной этап строительства

РАБОЧАЯ ДОКУМЕНТАЦИЯ

Раздел 11. Искусственные сооружения мкр. Кудепста. Мостовой переход через р. Кудепста
Часть 1. Основные конструкции.

Книга 7. Пролетное строение между опорами №R01-R05. Опалубочные чертежи.

ДМ12-2023-1809-РД-4-ИС-КЖ7

Изм.	№ док.	Подп.	Дата

Генеральный директор Н.В. Иванов

Главный инженер проекта Э.М. Омариева

2025

Взам. инв. №

Подп. и дата

Инв. № подл.

Копировал:

Формат А4

Обозначение	Наименование	Примечание
ДМ12-2023-1809-РД-4-ИС-КЖ7-С	Содержание папки	1
ДМ12-2023-1809-РД-4-ИС-КЖ7	Основной комплект рабочих чертежей	31
	Прилагаемые документы	
ДМ12-2023-1809-РД-4-ИС-КЖ7.ВОР	Ведомость объёмов работ	2
ДМ12-2023-1809-РД-4-ИС-КЖ7.СВОР	Сопоставительная ведомость объемов работ	2
П-45 от 30 декабря 2025г.	Подтверждения соответствия изменений	3
Всего листов		39

Согласовано

Взам. инв. №

Подп. и дата

Инв. № подл.

Изм.	Кол.уч.	Лист	№док.	Подп.	Дата	ДМ12-2023-1809-РД-4-ИС-КЖ7-С			
Разработал		Исмаилов Н.			08.12.25	Содержание папки	Стадия	Лист	Листов
Проверил		Омариева Э.			08.12.25		П	1	1
ГИП		Омариева Э.			08.12.25		ЗАО «Институт Гидротранспроект»		
Н.контр		Иложева Е.			08.12.25				

Формат А4

Ведомость основных комплектов рабочих чертежей

Обозначение	Наименование	Примечание
ДМ12-2023-1809-РД-4-ИС-КЖ1	Книга 1. Свайное основание	
ДМ12-2023-1809-РД-4-ИС-КЖ2	Книга 2. Прямое направление.Ростверки опор.	
ДМ12-2023-1809-РД-4-ИС-КЖ3	Книга 3. Обратное направление.Ростверки опор.	
ДМ12-2023-1809-РД-4-ИС-КЖ4	Книга 4. Прямое направление. Тела опор.	
ДМ12-2023-1809-РД-4-ИС-КЖ5	Книга 5. Обратное направление. Тела опор.	
ДМ12-2023-1809-РД-4-ИС-КЖ6	Книга 6. Пролетное строение между опорами №RA1-R01. Опалубочные чертежи	
ДМ12-2023-1809-РД-4-ИС-КЖ7	Книга 7. Пролетное строение между опорами №R01-R05. Опалубочные чертежи	
ДМ12-2023-1809-РД-4-ИС-КЖ8	Книга 8. Пролетное строение между опорами №R05-R11. Опалубочные чертежи	
ДМ12-2023-1809-РД-4-ИС-КЖ9	Книга 9. Пролетное строение между опорами №L01-L06. Секция S-1. Опалубочные чертежи	
ДМ12-2023-1809-РД-4-ИС-КЖ10	Книга 10. Пролетное строение между опорами №L01-L06. Секция S-2. Опалубочные чертежи	
ДМ12-2023-1809-РД-4-ИС-КЖ11	Книга 11. Пролетное строение между опорами №L01-L06. Секция S-3. Опалубочные чертежи	
ДМ12-2023-1809-РД-4-ИС-КЖ12	Книга 12. Пролетное строение между опорами №L06-L10. Опалубочные чертежи	
ДМ12-2023-1809-РД-4-ИС-КЖ13	Книга 13. Пролетное строение между опорами №RA1-R01. Армирование ненапрягаемой арматурой	
ДМ12-2023-1809-РД-4-ИС-КЖ14	Книга 14. Пролетное строение между опорами №R01-R05. Армирование ненапрягаемой арматурой	
ДМ12-2023-1809-РД-4-ИС-КЖ15	Книга 15. Пролетное строение между опорами №R05-R11. Армирование ненапрягаемой арматурой	
ДМ12-2023-1809-РД-4-ИС-КЖ16	Книга 16. Пролетное строение между опорами №L01-L06. Секция S-1. Армирование ненапрягаемой арматурой	
ДМ12-2023-1809-РД-4-ИС-КЖ17	Книга 17. Пролетное строение между опорами №L01-L06. Секция S-2. Армирование ненапрягаемой арматурой	
ДМ12-2023-1809-РД-4-ИС-КЖ18	Книга 18. Пролетное строение между опорами №L01-L06. Секция S-3. Армирование ненапрягаемой арматурой	
ДМ12-2023-1809-РД-4-ИС-КЖ19	Книга 19. Пролетное строение между опорами №L06-L10. Армирование ненапрягаемой арматурой	
ДМ12-2023-1809-РД-4-ИС-КЖ20	Книга 20. Пролетное строение между опорами №RA1-R01. Армирование преднапрягаемой арматурой	
ДМ12-2023-1809-РД-4-ИС-КЖ21	Книга 21. Пролетное строение между опорами №R01-R05. Армирование преднапрягаемой арматурой	
ДМ12-2023-1809-РД-4-ИС-КЖ22	Книга 22. Пролетное строение между опорами №R05-R11. Армирование преднапрягаемой арматурой	
ДМ12-2023-1809-РД-4-ИС-КЖ23	Книга 23. Пролетное строение между опорами №L01-L06. Секция S-1. Армирование преднапрягаемой арматурой	
ДМ12-2023-1809-РД-4-ИС-КЖ24	Книга 24. Пролетное строение между опорами №L01-L06. Секция S-2. Армирование преднапрягаемой арматурой	
ДМ12-2023-1809-РД-4-ИС-КЖ25	Книга 25. Пролетное строение между опорами №L01-L06. Секция S-3. Армирование преднапрягаемой арматурой	
ДМ12-2023-1809-РД-4-ИС-КЖ26	Книга 26. Пролетное строение между опорами №L06-L10. Армирование преднапрягаемой арматурой	
ДМ12-2023-1809-РД-4-ИС-КЖ27	Книга 27. Схема организации рельефа.	
ДМ12-2023-1809-РД-4-ИС-КЖ28	Книга 28. Сопряжения крайних опор с насыпью.	
ДМ12-2023-1809-РД-4-ИС-МП	Книга 29. Мостовое полотно.	
ДМ12-2023-1809-РД-4-ИС-КЖ29	Книга 30. Опалубочный чертеж балки уравновешенного бетонирования	
ДМ12-2023-1809-РД-4-ИС-КЖ30	Книга 31. Конструкция надопорного участка балки уравновешенного бетонирования	

Ведомость прилагаемых документов

Обозначение	Наименование	Примечание
	Прилагаемые документы	
ДМ12-2023-1809-РД-4-ИС-КЖ7-ВОР	Ведомость объёмов работ	
ДМ12-2023-1809-РД-4-ИС-КЖ7-СВОР	Сопоставительная ведомость объемов работ	
	Подтверждения соответствия изменений	

Ведомость рабочих чертежей основного комплекта

Лист	Наименование	Примечание
1	Общие данные	
2	Опалубочный чертеж пролетного строения	
3	Опалубочный чертеж пролетного строения. Таблица контрольных точек	
4	Схема строительного подъема пролетного строения	
5	Схема монтажа пролетного строения. Начало	
6	Схема монтажа пролетного строения. Продолжение 1	
7	Схема монтажа пролетного строения. Продолжение 2	
8	Участок бетонирования УБ3-1	
9	Участок бетонирования УБ3-2-Л	
10	Участок бетонирования УБ3-2-П	
11	Участок бетонирования УБ3-3-Л	
12	Участок бетонирования УБ3-3-П	
13	Участок бетонирования УБ3-4-Л	
14	Участок бетонирования УБ3-4-П	
15	Участок бетонирования УБ3-5-Л	
16	Участок бетонирования УБ3-5-П	
17	Участок бетонирования УБ3-6-Л	
18	Участок бетонирования УБ3-6-П	
19	Участок бетонирования УБ3-7-Л	
20	Участок бетонирования УБ3-7-П	
21	Участок бетонирования УБ3-8-Л	
22	Участок бетонирования УБ3-8-П	
23	Участок бетонирования УБ3-9-Л	
24	Участок бетонирования УБ3-9-П	
25	Участок бетонирования УБ3-10-Л	
26	Участок бетонирования УБ3-10-П	
27	Участок бетонирования УБ2-1	
28	Участок бетонирования УБ4-1	
29	Площадки опирания. Схема армирования. Схема расположения опорных частей. Опора R.01	
30	Площадки опирания. Схема армирования. Схема расположения опорных частей. Опора R.05	
31	Анкерная группа АГ1	

Ведомость спецификаций

Лист	Наименование	Примечание
2	Спецификация элементов пролетного строения	
8÷31	Спецификация	

Общие указания

Комплект ДМ12-2023-1809-РД-4-ИС-КЖ7 содержит рабочую документацию на разработку опалубочных чертежей железобетонного пролетного строения моста через р. Кудепста (прямое направление) на объекте «Автомобильная дорога «Обход Адлера» Этап 4. Основной этап строительства.

1. Рабочая документация разработана на основании:
   - проектной документации и результатов инженерных изысканий, получивших положительное заключение ФАУ "Главгосэкспертиза России" №23-1-1-3-00014-2025 от 09.01.2025. Том 3.4.2 Раздел 3. Технологические и конструктивные решения линейного объекта. Искусственные сооружения. Часть 4. Искусственные сооружения. Книга 2. Мостовой переход через р. Кудепста (прямое и обратное направления) (шифр ДМ12-2023-1809-4-ПИР-ТКР4.2)
   - договора на строительно-монтажные работы № ДМ12-2023-1809 от 20.09.2023 г;
2. Система высот - Балтийская 1977 г. Система координат - МСК-23 зона 2
3. Рабочая документация разработана в соответствии со следующими нормативными документами:
   - СП 35.13330.2011 Мосты и трубы. Актуализированная редакция СНиП 2.05.03-84*;
   - СП 20.13330.2016 Нагрузки и воздействия. Актуализированная редакция СНиП 2.01.07-85*;
   - СП 63.13330.2018 Бетонные и железобетонные конструкции. Основные положения. СНиП 52-01-2003;
   - СП 70.13330.2012 Несущие и ограждающие конструкции. Актуализированная редакция СНиП 3.03.01-87.
4. При расчете конструкций учитывались нагрузки А14 и Н14 по ГОСТ Р 52748-2007 "Нормативные нагрузки, расчетные схемы нагружения и габариты приближения".
5. При выполнении строительно-монтажных работ соблюдать требования в соответствии со следующими нормативными документами:
   - СП 46.13330.2012 Мосты и трубы. Актуализированная редакция СНиП 3.06.04-91;
   - СНиП 12-03-2001 Безопасность труда в строительстве. Часть 1. Общие требования;
   - СНиП 12-04-2002 Безопасность труда в строительстве. Часть 2. Строительное производство.
6. Материалы конструкций
6.1 Бетон тяжелый по ГОСТ 26633-2015:
   - класс прочности по ГОСТ 18105-2018;
   - морозостойкость по ГОСТ 10060-2012;
   - водонепроницаемость по ГОСТ 12730.5-2018.
7. Категория видимых поверхностей бетонных конструкций под окраску А3, категория видимых поверхностей бетонных конструкций под гидроизоляцию А4 по СП 70.13330.2012
8. Температура воздуха при установке опорных частей на опорах 5 и 9 (температура замыкания) должна находиться в диапазоне от - 5 °С до +13 °С.
9. Технические решения, принятые в рабочей документации, соответствуют требованиям задания на проектирование, выданным техническим условиям, требованиям действующего законодательства, технических регламентов, стандартов, сводов правил, других документов, содержащих установленные требования, действующих на дату выпуска, и обеспечивают безопасную для жизни и здоровья людей эксплуатацию объекта. Также следует учитывать утвержденные изменения стандартов и технических условий, ссылки на которые имеются в проекте. Изменения публикуются в журнале "Бюллетень строительной техники" и информационном указателе "Национальные стандарты".
10. Отклонения в объемах работ обусловлены:
   - проведением поверочного расчета с уточнением проектных решений;
   - взаимоувязкой с конструкцией опорных частей и деформационных швов.
11. Монтаж пролетного строения выполняется методом навесного бетонирования начиная от опорных участков в обе стороны от него уравновешенным методом последовательным натяжением высокопрочной арматуры. Бетонирование пролетного строения на опоре 8 выполняется с помощью агрегатов навесного бетонирования. Участки длиной 90,325 м и 86,75 м (УБ2-1, УБ4-1), бетонируется на сплошных подмостях. Длина опорного участка пролетного строения, бетонируемого на сплошных подмостях, составляет 16,0 м. Длина участков навесного бетонирования составляет 5,0 м.

Принципиальная последовательность монтажа пролетного строения:
- Бетонирование опорных участков пролетного строения длиной 16,0 м на сплошных подмостях;
- уравновешенное бетонирование пролетного строения захватками 5,0 м с помощью агрегатов навесного бетонирования, с последовательным натяжением высокопрочной арматуры;
- бетонирование пролетного строения на сплошных подмостях, натяжение высокопрочной арматуры, демонтаж сплошных подмостей;
- бетонирование бордюров плиты проезжей части на все длину пролетного строения.

Монтажные отверстия Ø80 мм для установки оборудования необходимо заполнить бетоном В40 $F_2$300 W12 по ГОСТ 26633-2015.

Работы по сооружению пролетного строения вести в строгом соответствии с последовательностью, описанной выше и приведенной на чертеже "Схема монтажа пролетного строения". На каждой стадии монтажа пролетного строения необходимо соблюдать отметки сборки, приведенные на чертеже «Схема строительного подъёма».

Подробная технология монтажа должна быть разработана в проекте производства работ (ППР), в обязательном порядке, согласованном ООО "СК Автодор". Загружение пролетного строения нагрузками, не предусмотренными проектом производства работ, на стадии монтажа не допускается. При изменении последовательности монтажа пролетного строения необходимо выполнить поверочные расчеты пролетного строения и уточнить отметки монтируемого пролетного строения

12. При производстве работ необходимо выполнять мониторинг напряженно-деформированного состояния пролетного строения и рамных опор Мониторинг вести в соответствии с программой, согласованной с ООО "СК Автодор".
13. Работы по установке системы преднапряжения выполнить в соответствии с разработанным технологическим регламентом. Технологический регламент разрабатывается компанией подрядчиком по преднапряжению и подлежит согласованию с ООО "СК Автодор"

Натяжение пучков высокопрочной арматуры производить после набора прочности бетона участка бетонирования не менее 80%.

Инъецирование каналов инъекционным раствором произвести не позднее двух недель после натяжения.

При производстве работ по данному комплекту должны быть составлены следующие акты на скрытые работы:

- акт освидетельствования и приемки установленной опалубки;
- акт освидетельствования и приемки выполненных из монолитного железобетона конструкций.

Схема расположения участков бетонирования пролетного строения

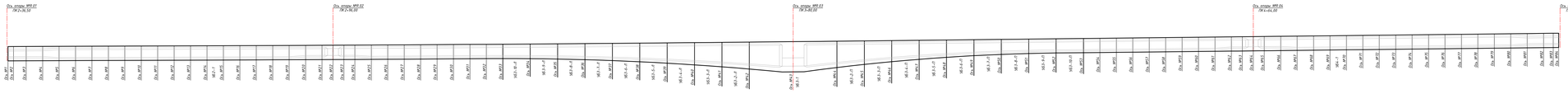

СПРАВКА ГИП-а
(о соответствии разработанной Рабочей документации действующим государственным нормам, правилам и стандартам)

Удостоверяю, что Рабочая документация выполнена в соответствии с требованиями государственных норм, правил и стандартов, действующих на момент разработки проектных решений, и в ней предусмотрены мероприятия, при соблюдении которых обеспечивается безопасная для жизни и здоровья людей и охраны окружающей среды при строительстве и эксплуатации сооружения.

Главный инженер проекта Э.М. Омариева

Изм.	Кол.уч.	Лист	№док.	Подпись	Дата	ДМ12-2023-1809-РД-4-ИС-КЖ7			
						Автомобильная дорога «Обход Адлера» Этап 4. Основной этап строительства			
ГИП		Омариева Э.			29.12.25	Раздел 11. Искусственные сооружения мкр. Кудепста. Мостовой переход через р. Кудепста. Часть 1. Основные конструкции. Книга 7. Пролетное строение между опорами №R01-R05. Опалубочные чертежи	стадия	лист	листов
Разработал		Джаналов Э.			29.12.25		Р	1	31
Проверил		Иложева Е.			29.12.25	Общие данные	ЗАО "Институт Гидротранспроект"		
Норм.контр.		Иложева Е.			29.12.25				

Согласовано

Взамен инв. №

Подпись и дата

Инв.№ подл.

Формат А3*3

Фасад
М 1:200

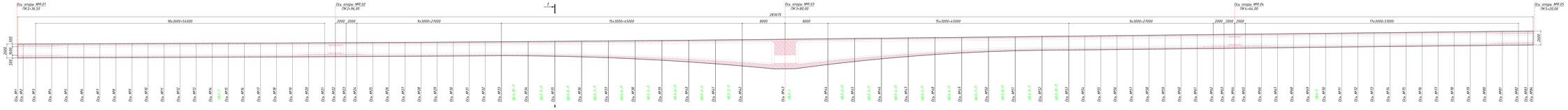

Разрез 1-1
М 1:100

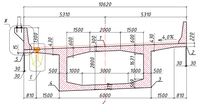

Схема расположения участков бетонирования пролетного строения. План
М 1:200

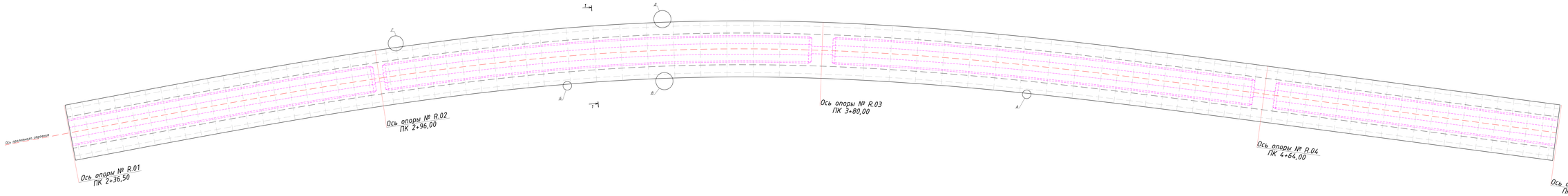

Узел А

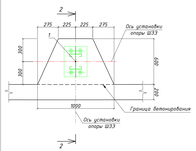

Разрез 2-2

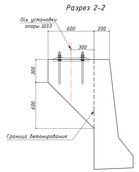

Узел В

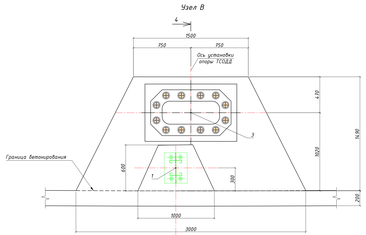

Разрез 4-4

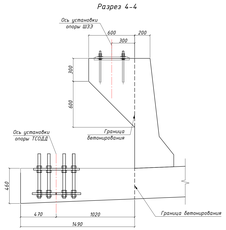

Узел Г

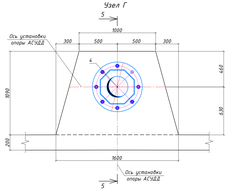

Разрез 5-5

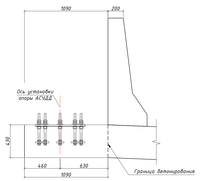

Узел Д

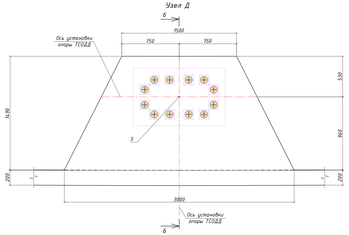

Разрез 6-6

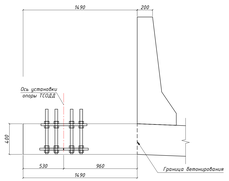

Узел Е

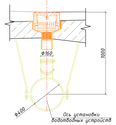

Узел Ж

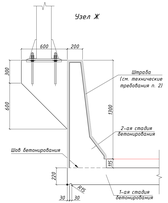

Спецификация элементов пролетного строения

Поз.	Обозначение	Наименование	Кол.	Масса ед., кг	Примечание
		Сборные единицы			
1	ДМ12-2023-1809-РД-4-АД-ШЗЗ-2.2	Изделие закладное под стойки ШЗЗ	80		
2	ДМ12-2023-1809-РД-4-АД-ШЗЗ-2.2 ДМ12-2023-1809-РД-4-МОЗ	Изделие закладное под стойки ШЗЗ и мачты освещения МО	7		
3	лист 31	Анкерная группа АГ1 под раму ТСОДЕ	2		
4	ДМ12-2023-1809-РД-3-МТС.КМ	Изделие закладное под мачты АСУДЕ	1		
			ШТ		шт
		Устройство шпонок в пролетном пересечении с заполнением герметиком Sika® 51	555,39		п.м
			0,067		$м^3$
			103,180		кг

1.Консоли бетонировать по 2-ой стадии, после получения данных по конструкции.
2.Продольный шов на пролетном пересечении выполнить на расстоянии 3000 мм от медиан торцов пролетного строения. При попадании шва на закладные изделия крепления барьерного ограждения необходимо смещать шов на 1 м.
3.В пролетном пересечении устраивается шпонка глубиной 30мм, шириной 6мм, наклон не более 2 м с заполнением герметиком Sika® 51 согласно рекомендациям СТО НОСТРОЙ 2.25.45-2015.
4.Конструкция деформационного шва пролетного пересечения разрабатывается в составе деформационного шва пролетного строения.
5.Закладные детали под стойки ШЗЗ учтены в томе ДМ12-2023-1809-РД-4-АД-ШЗЗ-2.2
6.Закладные детали под мачты освещения учтены в томе ДМ12-2023-1809-РД-4-МОЗ.
7.Закладные детали под мачты АСУДЕ учтены в томе ДМ12-2023-1809-РД-3-МТС.КМ.
8.Водоводовые устройства учтены в томе ДМ12-2023-1809-РД-4-ИМ.1.1
9.Анкерная группа АГ1 под раму ТСОДЕ разработано на листе 31.
10. Сверять совместно с листами 3-31.
11. Все размеры даны в мм-ах

					ДМ12-2023-1809-РД-4-МС-КЖ1
Изм.	Кол.уч.	Лист	№Док.	Подпись	Дата
ГИП	Очирова Э.				21.10.25
Разработал	Фадеев Н.				21.10.25
Проверил	Ихилева Е.				21.10.25
Норм.контр.	Ихилева Е.				21.10.25

Автомобильная дорога «Обход Абакана»
Этап 4. Основной этап строительства

Раздел 11 Искусственные сооружения на Публичных Региональных маршрутах в Публичных Частях 1.

Основные конструкции. Книга 1. Пролетное строение между опорами №R01-R05. Опалубочные чертежи.

Опалубочный чертеж пролетного строения

стадия	лист	листов
Р	2	

ЗАО "Институт Гидропроектрояжи"

Формат А2*3

Согласовано

Взамен инв. №

Подпись и дата

Инв. № подл.

Таблица контрольных точек

№ Оси	Пк		Расстояния по оси дороги	Поперечный уклон	Проектная отметка	1			2			3			4			5		
						X	Y	Z	X	Y	Z	X	Y	Z	X	Y	Z	X	Y	Z
Ось №1	2+	36.675		-6.666	19.204	2211233.669	307313.976	19.204	2211230.544	307309.683	18.949	2211231.904	307311.551	16.584	2211235.435	307316.402	16.624	2211236.794	307318.269	19.019
Ось №2	2+	37.675	1.000	-7.173	19.208	2211234.478	307313.388	19.208	2211231.353	307309.094	18.950	2211232.712	307310.962	16.586	2211236.243	307315.813	16.629	2211237.603	307317.681	19.026
Ось №3	2+	40.000	2.325	-8.350	19.217	2211236.357	307312.019	19.217	2211233.233	307307.726	18.952	2211234.592	307309.594	16.592	2211238.112	307314.453	16.642	2211239.482	307316.313	19.041
Ось №4	2+	43.000	3.000	-9.870	19.228	2211238.783	307310.254	19.228	2211235.657	307305.961	18.956	2211237.017	307307.829	16.599	2211240.538	307312.687	16.658	2211241.908	307314.547	19.061
Ось №5	2+	46.000	3.000	-11.389	19.240	2211241.208	307308.488	19.240	2211238.081	307304.196	18.959	2211239.441	307306.063	16.606	2211242.975	307310.912	16.674	2211244.335	307312.779	19.080
Ось №6	2+	49.000	3.000	-12.909	19.252	2211243.632	307306.721	19.252	2211240.514	307302.422	18.963	2211241.871	307304.292	16.613	2211245.389	307309.152	16.690	2211246.750	307311.019	19.100
Ось №7	2+	52.000	3.000	-14.428	19.263	2211246.055	307304.952	19.263	2211242.922	307300.665	18.966	2211244.285	307302.530	16.620	2211247.814	307307.382	16.706	2211249.176	307309.248	19.120
Ось №8	2+	55.000	3.000	-15.948	19.275	2211248.477	307303.181	19.275	2211245.339	307298.897	18.970	2211246.704	307300.761	16.627	2211250.250	307305.601	16.722	2211251.615	307307.464	19.139
Ось №9	2+	58.000	3.000	-17.468	19.286	2211250.896	307301.407	19.286	2211247.753	307297.127	18.973	2211249.120	307298.989	16.634	2211252.660	307303.834	16.739	2211254.039	307305.687	19.159
Ось №10	2+	61.000	3.000	-18.987	19.298	2211253.313	307299.630	19.298	2211250.164	307295.355	18.977	2211251.534	307297.215	16.641	2211255.093	307302.045	16.755	2211256.450	307303.915	19.179
Ось №11	2+	64.000	3.000	-20.260	19.309	2211255.717	307297.857	19.309	2211252.571	307293.580	18.982	2211253.944	307295.437	16.648	2211257.511	307300.261	16.770	2211258.871	307302.129	19.197
Ось №12	2+	67.000	3.000	-21.039	19.321	2211258.139	307296.064	19.321	2211254.973	307291.801	18.989	2211256.350	307293.655	16.658	2211259.915	307298.482	16.784	2211261.304	307300.327	19.213
Ось №13	2+	70.000	3.000	-21.819	19.321	2211260.546	307294.274	19.321	2211257.373	307290.019	18.985	2211258.753	307291.869	16.655	2211262.340	307296.679	16.786	2211263.721	307298.531	19.217
Ось №14	2+	73.000	3.000	-22.598	19.344	2211262.950	307292.479	19.344	2211259.765	307288.230	19.004	2211261.150	307290.078	16.676	2211264.749	307294.879	16.812	2211266.134	307296.727	19.244
Ось №15	2+	76.000	3.000	-23.377	19.355	2211265.349	307290.677	19.355	2211262.153	307286.437	19.011	2211263.543	307288.281	16.685	2211267.141	307293.083	16.826	2211268.530	307294.929	19.260
Ось №16	2+	79.000	3.000	-24.157	19.367	2211267.746	307288.874	19.367	2211264.535	307284.638	19.019	2211265.930	307286.479	16.695	2211269.555	307291.260	16.839	2211270.951	307293.101	19.275
Ось №17	2+	82.000	3.000	-24.936	19.379	2211270.131	307287.054	19.379	2211266.910	307282.833	19.027	2211268.312	307284.669	16.704	2211271.951	307289.439	16.854	2211273.352	307291.276	19.291
Ось №18	2+	85.000	3.000	-25.716	19.391	2211272.514	307285.232	19.391	2211269.280	307281.021	19.035	2211270.687	307282.853	16.714	2211274.330	307287.620	16.868	2211275.749	307289.443	19.308
Ось №19	2+	88.000	3.000	-26.495	19.404	2211274.891	307283.402	19.404	2211271.642	307279.202	19.044	2211273.055	307281.029	16.725	2211276.727	307285.774	16.884	2211278.141	307287.601	19.325
Ось №20	2+	91.000	3.000	-27.275	19.418	2211277.262	307281.563	19.418	2211273.996	307277.375	19.053	2211275.417	307279.197	16.736	2211279.094	307283.938	16.900	2211280.527	307285.750	19.343
Ось №21	2+	94.000	3.000	-28.054	19.432	2211279.625	307279.715	19.432	2211276.343	307275.540	19.063	2211277.771	307277.356	16.748	2211281.479	307282.073	16.916	2211282.907	307283.889	19.361
Ось №22	2+	96.000	2.000	-28.574	19.442	2211281.196	307278.477	19.442	2211277.905	307274.311	19.070	2211279.337	307276.123	16.756	2211283.056	307280.832	16.928	2211284.488	307282.644	19.374
Ось №23	2+	98.000	2.000	-29.093	19.452	2211282.764	307277.236	19.452	2211279.458	307273.080	19.078	2211280.896	307274.888	16.765	2211284.632	307279.583	16.939	2211286.070	307281.391	19.387
Ось №24	3+	0.000	2.000	-29.613	19.462	2211284.328	307275.989	19.462	2211281.010	307271.844	19.085	2211282.454	307273.647	16.773	2211286.203	307278.332	16.951	2211287.646	307280.135	19.400
Ось №25	3+	3.000	3.000	-30.392	19.479	2211286.668	307274.111	19.479	2211283.330	307269.981	19.097	2211284.782	307271.778	16.787	2211288.541	307276.455	16.970	2211290.005	307278.242	19.420
Ось №26	3+	6.000	3.000	-31.172	19.495	2211288.998	307272.222	19.495	2211285.641	307268.108	19.109	2211287.101	307269.898	16.801	2211290.895	307274.546	16.989	2211292.355	307276.336	19.441
Ось №27	3+	9.000	3.000	-31.951	19.512	2211291.319	307270.321	19.512	2211287.941	307266.225	19.123	2211289.402	307268.014	16.816	2211293.228	307272.636	17.008	2211294.697	307274.418	19.462
Ось №28	3+	12.000	3.000	-32.731	19.530	2211293.630	307268.409	19.530	2211290.230	307264.330	19.136	2211291.709	307266.104	16.832	2211295.539	307270.723	17.028	2211297.030	307272.487	19.484
Ось №29	3+	15.000	3.000	-33.510	19.548	2211295.931	307266.483	19.548	2211292.508	307262.424	19.150	2211293.997	307264.190	16.848	2211297.865	307268.777	17.049	2211299.354	307270.543	19.506
Ось №30	3+	18.000	3.000	-34.289	19.568	2211298.221	307264.545	19.568	2211294.775	307260.505	19.166	2211296.266	307262.270	16.865	2211300.155	307266.838	17.070	2211301.667	307268.585	19.530
Ось №31	3+	21.000	3.000	-35.069	19.587	2211300.500	307262.594	19.587	2211297.029	307258.575	19.181	2211298.539	307260.323	16.882	2211302.460	307264.865	17.092	2211303.970	307266.613	19.553
Ось №32	3+	24.000	3.000	-35.848	19.607	2211302.766	307260.629	19.607	2211299.271	307256.631	19.197	2211300.784	307258.377	16.900	2211304.728	307262.898	17.115	2211306.261	307264.626	19.578
Ось №33	3+	27.000	3.000	-36.628	19.628	2211305.020	307258.649	19.628	2211301.500	307254.674	19.214	2211303.035	307256.408	16.918	2211307.010	307260.895	17.138	2211308.541	307262.624	19.603
Ось №34	3+	32.000	5.000	-37.927	19.664	2211308.748	307255.317	19.664	2211305.183	307251.382	19.243	2211306.734	307253.094	16.890	2211310.763	307257.540	17.118	2211312.314	307259.252	19.646
Ось №35	3+	37.000	5.000	-39.226	19.702	2211312.438	307251.943	19.702	2211308.826	307248.050	19.274	2211310.397	307249.743	16.816	2211314.478	307254.142	17.052	2211316.050	307255.835	19.690
Ось №36	3+	42.000	5.000	-40.000	19.741	2211316.086	307248.523	19.741	2211312.431	307244.672	19.309	2211314.021	307246.347	16.695	2211318.151	307250.700	16.935	2211319.741	307252.375	19.734
Ось №37	3+	47.000	5.000	-40.000	19.782	2211319.691	307245.059	19.782	2211315.988	307241.253	19.350	2211317.599	307242.909	16.530	2211321.783	307247.209	16.770	2211323.394	307248.865	19.775
Ось №38	3+	52.000	5.000	-40.000	19.825	2211323.253	307241.550	19.825	2211319.503	307237.791	19.393	2211321.134	307239.426	16.318	2211325.372	307243.674	16.558	2211327.003	307245.309	19.817
Ось №39	3+	57.000	5.000	-40.000	19.869	2211326.770	307237.997	19.869	2211322.973	307234.285	19.437	2211324.625	307235.899	16.058	2211328.916	307240.094	16.298	2211330.567	307241.709	19.862
Ось №40	3+	62.000	5.000	-40.000	19.915	2211330.243	307234.400	19.915	2211326.400	307230.735	19.483	2211328.072	307232.329	15.752	2211332.415	307236.470	15.992	2211334.086	307238.064	19.908
Ось №41	3+	67.000	5.000	-40.000	19.963	2211333.671	307230.759	19.963	2211329.782	307227.143	19.531	2211331.474	307228.716	15.398	2211335.868	307232.802	15.638	2211337.560	307234.375	19.955
Ось №42	3+	72.000	5.000	-38.981	20.012	2211337.053	307227.077	20.012	2211333.119	307223.510	19.585	2211334.831	307225.061	15.000	2211339.275	307229.092	15.234	2211340.986	307230.644	19.999

№ Оси	Пк		Расстояния по оси дороги	Поперечный уклон	Проектная отметка	1			2			3			4			5		
						X	Y	Z	X	Y	Z	X	Y	Z	X	Y	Z	X	Y	Z
Ось №43	3+	80.000	8.000	-37.129	20.095	2211342.373	307221.102	20.095	2211338.375	307217.608	19.677	2211340.114	307219.128	14.483	2211344.632	307223.076	14.706	2211346.371	307224.596	20.072
Ось №44	3+	88.000	8.000	-35.277	20.181	2211347.588	307215.035	20.181	2211343.532	307211.608	19.774	2211345.296	307213.099	15.276	2211349.879	307216.972	15.488	2211351.644	307218.463	20.149
Ось №45	3+	93.000	5.000	-34.120	20.236	2211350.797	307211.201	20.236	2211346.708	307207.813	19.835	2211348.487	307209.287	15.845	2211353.107	307213.115	16.050	2211354.886	307214.589	20.197
Ось №46	3+	98.000	5.000	-32.963	20.291	2211353.970	307207.337	20.291	2211349.851	307203.986	19.896	2211351.643	307205.444	16.347	2211356.297	307209.231	16.545	2211358.089	307210.688	20.246
Ось №47	4+	3.000	5.000	-31.805	20.346	2211357.110	307203.446	20.346	2211352.963	307200.130	19.957	2211354.767	307201.572	16.784	2211359.453	307205.320	16.975	2211361.257	307206.762	20.295
Ось №48	4+	8.000	5.000	-30.648	20.401	2211360.218	307199.529	20.401	2211356.045	307196.245	20.019	2211357.861	307197.674	17.152	2211362.575	307201.385	17.336	2211364.391	307202.814	20.344
Ось №49	4+	13.000	5.000	-29.491	20.456	2211363.297	307195.590	20.456	2211359.101	307192.335	20.080	2211360.926	307193.751	17.456	2211365.667	307197.428	17.633	2211367.493	307198.844	20.393
Ось №50	4+	18.000	5.000	-28.333	20.511	2211366.349	307191.629	20.511	2211362.132	307188.402	20.141	2211363.966	307189.806	17.692	2211368.731	307193.452	17.862	2211370.566	307194.856	20.442
Ось №51	4+	23.000	5.000	-27.176	20.566	2211369.376	307187.650	20.566	2211365.140	307184.448	20.202	2211366.983	307185.841	17.862	2211371.769	307189.459	18.025	2211373.612	307190.852	20.491
Ось №52	4+	28.000	5.000	-26.018	20.621	2211372.381	307183.654	20.621	2211368.128	307180.474	20.263	2211369.978	307181.857	17.943	2211374.784	307185.450	18.099	2211376.634	307186.834	20.539
Ось №53	4+	33.000	5.000	-24.861	20.676	2211375.366	307179.643	20.676	2211371.099	307176.482	20.324	2211372.955	307177.857	18.002	2211377.777	307181.428	18.151	2211379.633	307182.803	20.588
Ось №54	4+	36.000	3.000	-24.166	20.709	2211377.149	307177.230	20.709	2211372.874	307174.080	20.361	2211374.734	307175.450	18.037	2211379.564	307179.009	18.182	2211381.424	307180.379	20.618
Ось №55	4+	39.000	3.000	-23.472	20.742	2211378.926	307174.813	20.742	2211374.644	307171.672	20.398	2211376.506	307173.038	18.072	2211381.345	307176.587	18.213	2211383.208	307177.953	20.647
Ось №56	4+	42.000	3.000	-22.778	20.775	2211380.697	307172.392	20.775	2211376.409	307169.260	20.434	2211378.275	307170.622	18.107	2211383.120	307174.161	18.244	2211384.986	307175.523	20.676
Ось №57	4+	45.000	3.000	-22.083	20.808	2211382.465	307169.967	20.808	2211378.170	307166.844	20.471	2211380.038	307168.202	18.142	2211384.891	307171.732	18.275	2211386.759	307173.091	20.706
Ось №58	4+	48.000	3.000	-21.389	20.841	2211384.227	307167.540	20.841	2211379.928	307164.423	20.508	2211381.799	307165.779	18.177	2211386.656	307169.301	18.305	2211388.526	307170.657	20.735
Ось №59	4+	51.000	3.000	-20.694	20.874	2211385.987	307165.110	20.874	2211381.684	307161.999	20.544	2211383.556	307163.352	18.212	2211388.418	307166.868	18.336	2211390.290	307168.221	20.764
Ось №60	4+	54.000	3.000	-20.000	20.907	2211387.743	307162.678	20.907	2211383.437	307159.572	20.581	2211385.310	307160.923	18.247	2211390.176	307164.433	18.367	2211392.050	307165.784	20.794
Ось №61	4+	57.000	3.000	-18.462	20.940	2211389.497	307160.244	20.940	2211385.188	307157.142	20.622	2211387.062	307158.491	18.285	2211391.932	307161.997	18.396	2211393.807	307163.346	20.818
Ось №62	4+	60.000	3.000	-16.923	20.973	2211391.249	307157.809	20.973	2211386.937	307154.709	20.663	2211388.813	307156.057	18.323	2211393.685	307159.560	18.424	2211395.561	307160.908	20.843
Ось №63	4+	62.000	2.000	-15.897	20.995	2211392.416	307156.184	20.995	2211388.104	307153.086	20.691	2211389.980	307154.434	18.348	2211394.853	307157.935	18.443	2211396.729	307159.282	20.860
Ось №64	4+	64.000	2.000	-14.872	21.017	2211393.583	307154.560	21.017	2211389.270	307151.463	20.718	2211391.146	307152.810	18.373	2211396.020	307156.310	18.462	2211397.896	307157.657	20.876
Ось №65	4+	66.000	2.000	-13.846	21.039	2211394.749	307152.935	21.039	2211390.436	307149.839	20.746	2211392.312	307151.186	18.398	2211397.186	307154.685	18.481	2211399.063	307156.032	20.893
Ось №66	4+	69.000	3.000	-12.308	21.072	2211396.499	307150.498	21.072	2211392.185	307147.402	20.787	2211394.061	307148.749	18.435	2211398.936	307152.248	18.509	2211400.812	307153.595	20.918
Ось №67	4+	72.000	3.000	-10.769	21.105	2211398.248	307148.061	21.105	2211393.934	307144.965	20.828	2211395.811	307146.312	18.473	2211400.685	307149.810	18.538	2211402.562	307151.157	20.942
Ось №68	4+	75.000	3.000	-9.231	21.138	2211399.997	307145.624	21.138	2211395.684	307142.528	20.869	2211397.560	307143.875	18.511	2211402.435	307147.373	18.566	2211404.311	307148.720	20.967
Ось №69	4+	78.000	3.000	-7.692	21.171	2211401.747	307143.187	21.171	2211397.433	307140.090	20.910	2211399.310	307141.437	18.548	2211404.184	307144.936	18.594	2211406.060	307146.283	20.992
Ось №70	4+	81.000	3.000	-6.154	21.204	2211403.496	307140.750	21.204	2211399.182	307137.653	20.952	2211401.059	307139.000	18.586	2211405.933	307142.499	18.623	2211407.810	307143.846	21.017
Ось №71	4+	84.000	3.000	-4.616	21.237	2211405.246	307138.312	21.237	2211400.932	307135.216	20.993	2211402.808	307136.563	18.623	2211407.683	307140.062	18.651	2211409.559	307141.409	21.042
Ось №72	4+	87.000	3.000	-3.077	21.270	2211406.995	307135.875	21.270	2211402.681	307132.779	21.034	2211404.558	307134.126	18.661	2211409.432	307137.625	18.680	2211411.309	307138.972	21.067
Ось №73	4+	90.000	3.000	-1.538	21.303	2211408.744	307133.438	21.303	2211404.431	307130.342	21.075	2211406.307	307131.689	18.699	2211411.181	307135.188	18.708	2211413.058	307136.535	21.091
Ось №74	4+	93.000	3.000	0.000	21.336	2211410.554	307130.916	21.336	2211406.180	307127.905	21.116	2211408.056	307129.252	18.736	2211412.931	307132.750	18.736	2211414.807	307134.097	21.116
Ось №75	4+	96.000	3.000	1.538	21.369	2211412.243	307128.564	21.369	2211407.929	307125.467	21.157	2211409.806	307126.815	18.774	2211414.680	307130.313	18.765	2211416.557	307131.660	21.141
Ось №76	4+	99.000	3.000	3.077	21.402	2211413.992	307126.127	21.402	2211409.679	307123.030	21.199	2211411.555	307124.377	18.812	2211416.430	307127.876	18.793	2211418.306	307129.223	21.166
Ось №77	5+	2.000	3.000	4.616	21.435	2211415.742	307123.690	21.435	2211411.428	307120.593	21.240	2211413.305	307121.940	18.849	2211418.179	307125.439	18.821	2211420.056	307126.786	21.191
Ось №78	5+	5.000	3.000	6.154	21.468	2211417.491	307121.252	21.468	2211413.177	307118.156	21.281	2211415.054	307119.503	18.887	2211419.928	307123.002	18.850	2211421.805	307124.349	21.216
Ось №79	5+	8.000	3.000	7.692	21.501	2211419.241	307118.815	21.501	2211414.927	307115.719	21.322	2211416.803	307117.066	18.924	2211421.678	307120.565	18.878	2211423.554	307121.912	21.240
Ось №80	5+	11.000	3.000	9.231	21.534	2211420.990	307116.378	21.534	2211416.676	307113.282	21.363	2211418.553	307114.629	18.962	2211423.427	307118.128	18.907	2211425.304	307119.475	21.265
Ось №81	5+	14.000	3.000	10.769	21.567	2211422.739	307113.941	21.567	2211418.426	307110.845	21.404	2211420.302	307112.192	19.000	2211425.176	307115.690	18.935	2211427.053	307117.037	21.290
Ось №82	5+	17.000	3.000	12.308	21.600	2211424.489	307111.504	21.600	2211420.175	307108.407	21.446	2211422.051	307109.754	19.037	2211426.926	307113.253	18.963	2211428.802	307114.600	21.315
Ось №83	5+	18.750	1.750	13.205	21.620	2211425.509	307110.082	21.620	2211421.195	307106.986	21.470	2211423.072	307108.333	19.059	2211427.946	307111.832	18.980	2211429.823	307113.179	21.329
Ось №84	5+	19.750	1.000	13.718	21.631	2211426.092	307109.270	21.631	2211421.779	307106.173	21.483	2211423.655	307107.520	19.072	2211428.529	307111.019	18.989	2211430.406	307112.366	21.338

1. Смотреть совместно с листом 2.

Изм.	Кол.уч.	Лист	№док.	Подпись	Дата	ДМ12-2023-1809-РД-4-ИС-КЖ7		
						Автомобильная дорога «Обход Адлера» Этап 4. Основной этап строительства		
						Раздел 11. Искусственные сооружения мкр. Кудепста. Мостовой переход через р. Кудепста. Часть 1. Основные конструкции. Книга 7. Пролетное строение между опорами №R01-R05. Опалубочные чертежи	стадия Р	лист 3, листов
ГИП		Омариева Э.			27.10.25			
Разработал		Юсифов Н.			27.10.25	Опалубочный чертеж пролетного строения. Таблица контрольных точек	ЗАО "Институт Гидротранспроект"	
Проверил		Иложева Е.			27.10.25			
Норм.контр.		Иложева Е.			27.10.25			

Инв.№ подл. | Подпись и дата | Взам. инв.№

Формат А3*4

Схема строительного подъема. Фасад

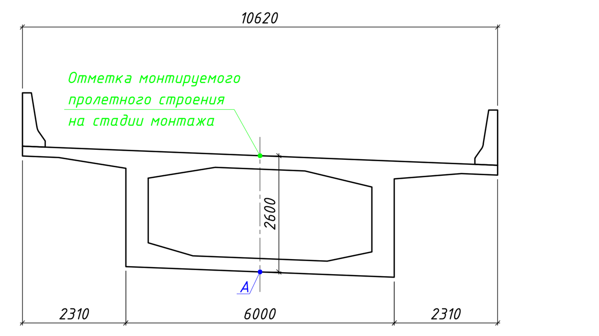

Ординаты вертикального профиля и строительного подъема

Ордината (Yi), мм

Наименование ординат	Ось №1	Ось №2	Ось №3	Ось №4	Ось №5	Ось №6	Ось №7	Ось №8	Ось №9	Ось №10	Ось №11	Ось №12	Ось №13	Ось №14	Ось №15	Ось №16	Ось №17	Ось №18	Ось №19	Ось №20	Ось №21
Прогибы, мм; от постоянной нагрузки: собственный вес с учетом стадийности монтажа	0	0	-1	-1	-1	-1	-2	-3	-4	-5	-5	-5	-5	-5	-4	-4	-4	-5	-5	-4	-2
Прогибы, мм; от постоянной нагрузки: вес элементов мостового полотна	0	0	-4	-6	-8	-10	-12	-13	-14	-14	-14	-14	-13	-12	-10	-8	-7	-5	-3	-2	-1
Прогибы, мм; от постоянной нагрузки: усадка и ползучесть (во время строительства)	0	0	-1	-1	-2	-4	-5	-6	-7	-8	-8	-8	-8	-7	-6	-6	-5	-5	-4	-3	-2
Прогибы, мм; от постоянной нагрузки: усадка и ползучесть (после строительства)	0	0	-5	-9	-13	-17	-21	-24	-27	-28	-29	-28	-27	-25	-22	-19	-17	-14	-11	-8	-5
Прогибы, мм; от 40% временных нагрузок	0	0	-1	-2	-3	-4	-4	-5	-5	-5	-5	-5	-5	-5	-4	-4	-3	-3	-2	-1	0
Прогибы, мм; Суммарные	0	0	-12	-20	-28	-36	-45	-52	-57	-60	-62	-61	-58	-53	-47	-42	-36	-30	-24	-17	-10
Величина строительного подъема, мм	0	0	12	20	28	36	45	52	57	60	62	61	58	53	47	42	36	30	24	17	10
Ординаты верха плиты по оси сооружения, мм: без учета строительного подъема	2596	2600	2609	2621	2632	2644	2655	2667	2678	2690	2701	2713	2724	2736	2748	2759	2771	2783	2797	2810	2824
Ординаты верха плиты по оси сооружения, мм: с учетом строительного подъема	2596	2600	2621	2641	2660	2680	2700	2719	2735	2750	2763	2774	2782	2789	2795	2801	2807	2813	2821	2827	2834
Проектные отметки верха плиты по оси сооружения, м	19.204	19.208	19.217	19.228	19.240	19.251	19.263	19.274	19.286	19.298	19.309	19.321	19.332	19.344	19.355	19.367	19.379	19.391	19.404	19.418	19.432
Отметки смонтированного пролетного строения, м	19.204	19.208	19.227	19.245	19.265	19.283	19.301	19.316	19.332	19.346	19.357	19.368	19.377	19.385	19.392	19.399	19.405	19.412	19.420	19.428	19.438
Отметки после устройства мостового полотна, м	19.204	19.208	19.223	19.239	19.256	19.272	19.288	19.303	19.318	19.332	19.343	19.355	19.364	19.374	19.382	19.390	19.399	19.407	19.417	19.427	19.437

Наименование ординат	Ось №22	Ось №23	Ось №24	Ось №25	Ось №26	Ось №27	Ось №28	Ось №29	Ось №30	Ось №31	Ось №32	Ось №33	Ось №34	Ось №35	Ось №36	Ось №37	Ось №38	Ось №39	Ось №40	Ось №41	Ось №42
Прогибы, мм; от постоянной нагрузки: собственный вес с учетом стадийности монтажа	0	0	0	0	0	0	-1	-2	-3	-5	-5	-5	-4	-2	-1	-1	-1	-1	-1	-1	-1
Прогибы, мм; от постоянной нагрузки: вес элементов мостового полотна	0	0	-1	-2	-3	-5	-7	-8	-10	-11	-12	-13	-13	-13	-11	-10	-8	-6	-4	-2	-1
Прогибы, мм; от постоянной нагрузки: усадка и ползучесть (во время строительства)	0	-1	-1	-1	0	1	1	1	1	1	2	3	4	3	2	1	0	-1	-2	-2	-2
Прогибы, мм; от постоянной нагрузки: усадка и ползучесть (после строительства)	0	-2	-1	0	1	2	3	3	3	2	1	-1	-3	-5	-6	-6	-6	-6	-5	-5	-4
Прогибы, мм; от 40% временных нагрузок	0	0	-1	-2	-3	-3	-4	-5	-5	-6	-6	-7	-7	-7	-6	-5	-5	-4	-3	-2	-1
Прогибы, мм; Суммарные	0	-4	-4	-4	-5	-5	-7	-10	-14	-18	-22	-22	-23	-23	-22	-21	-19	-17	-15	-12	-10
Величина строительного подъема, мм	0	4	4	4	5	5	7	10	14	18	22	22	23	23	22	21	19	17	15	12	10
Ординаты верха плиты по оси сооружения, мм: без учета строительного подъема	2834	2844	2854	2871	2887	2904	2922	2940	2960	2979	2999	3020	3056	3094	3133	3174	3217	3261	3308	3355	3405
Ординаты верха плиты по оси сооружения, мм: с учетом строительного подъема	2834	2848	2858	2875	2892	2909	2929	2950	2974	2997	3021	3042	3079	3117	3155	3195	3236	3278	3323	3367	3415
Проектные отметки верха плиты по оси сооружения, м	19.442	19.452	19.462	19.478	19.495	19.512	19.530	19.548	19.567	19.587	19.607	19.628	19.664	19.702	19.741	19.782	19.825	19.869	19.915	19.963	20.012
Отметки смонтированного пролетного строения, м	19.442	19.455	19.465	19.482	19.500	19.518	19.538	19.558	19.579	19.602	19.625	19.648	19.687	19.726	19.764	19.803	19.843	19.884	19.927	19.972	20.018
Отметки после устройства мостового полотна, м	19.442	19.454	19.464	19.480	19.496	19.513	19.531	19.550	19.570	19.591	19.613	19.635	19.674	19.713	19.753	19.794	19.836	19.879	19.923	19.970	20.017

Наименование ординат	Ось №43	Ось №44	Ось №45	Ось №46	Ось №47	Ось №48	Ось №49	Ось №50	Ось №51	Ось №52	Ось №53	Ось №54	Ось №55	Ось №56	Ось №57	Ось №58	Ось №59	Ось №60	Ось №61	Ось №62	Ось №63
Прогибы, мм; от постоянной нагрузки: собственный вес с учетом стадийности монтажа	0	-2	-3	-4	-5	-5	-6	-7	-9	-12	-14	-15	-14	-12	-9	-7	-5	-4	-2	-1	-1
Прогибы, мм; от постоянной нагрузки: вес элементов мостового полотна	0	-1	-2	-4	-6	-8	-10	-12	-14	-14	-14	-13	-12	-11	-9	-8	-6	-4	-3	-1	-1
Прогибы, мм; от постоянной нагрузки: усадка и ползучесть (во время строительства)	0	-3	-3	-3	-3	-3	-2	-2	-2	-2	-2	-3	-3	-2	-2	-2	-2	-2	-1	-1	-1
Прогибы, мм; от постоянной нагрузки: усадка и ползучесть (после строительства)	0	-5	-6	-7	-8	-9	-9	-9	-8	-6	-4	-3	-2	-1	0	-1	-1	-2	-3	-3	-3
Прогибы, мм; от 40% временных нагрузок	0	-1	-2	-3	-4	-5	-6	-6	-7	-7	-7	-6	-6	-6	-5	-4	-3	-3	-2	-1	-1
Прогибы, мм; Суммарные	0	-12	-17	-22	-26	-30	-33	-37	-39	-41	-42	-40	-36	-31	-26	-21	-17	-14	-11	-8	-6
Величина строительного подъема, мм	0	12	17	22	26	30	33	37	39	41	42	40	36	31	26	21	17	14	11	8	6
Ординаты верха плиты по оси сооружения, мм: без учета строительного подъема	3487	3573	3628	3683	3738	3793	3848	3903	3958	4013	4068	4101	4134	4167	4200	4233	4266	4299	4332	4365	4387
Ординаты верха плиты по оси сооружения, мм: с учетом строительного подъема	3487	3585	3645	3705	3764	3823	3881	3940	3997	4054	4110	4141	4170	4198	4226	4254	4283	4313	4343	4373	4393
Проектные отметки верха плиты по оси сооружения, м	20.094	20.181	20.236	20.291	20.346	20.401	20.456	20.511	20.566	20.621	20.676	20.709	20.742	20.775	20.808	20.841	20.874	20.907	20.940	20.973	20.995
Отметки смонтированного пролетного строения, м	20.094	20.188	20.247	20.305	20.364	20.423	20.481	20.538	20.594	20.649	20.701	20.732	20.762	20.792	20.823	20.854	20.885	20.916	20.947	20.978	20.999
Отметки после устройства мостового полотна, м	20.094	20.187	20.244	20.301	20.358	20.414	20.471	20.526	20.581	20.634	20.687	20.718	20.750	20.781	20.813	20.846	20.879	20.912	20.944	20.977	20.998

Наименование ординат	Ось №64	Ось №65	Ось №66	Ось №67	Ось №68	Ось №69	Ось №70	Ось №71	Ось №72	Ось №73	Ось №74	Ось №75	Ось №76	Ось №77	Ось №78	Ось №79	Ось №80	Ось №81	Ось №82	Ось №83	Ось №84
Прогибы, мм; от постоянной нагрузки: собственный вес с учетом стадийности монтажа	0	-2	-3	-3	-2	-1	0	1	1	2	2	2	2	3	3	3	3	1	-1	0	0
Прогибы, мм; от постоянной нагрузки: вес элементов мостового полотна	0	-1	-1	-2	-4	-5	-7	-8	-9	-10	-11	-11	-11	-10	-9	-8	-6	-5	-3	0	0
Прогибы, мм; от постоянной нагрузки: усадка и ползучесть (во время строительства)	0	-1	-2	-2	-3	-3	-3	-3	-3	-3	-3	-3	-3	-3	-2	-2	-1	-1	-1	0	0
Прогибы, мм; от постоянной нагрузки: усадка и ползучесть (после строительства)	0	-4	-5	-7	-8	-9	-10	-11	-12	-13	-14	-14	-13	-12	-10	-8	-6	-4	-3	0	0
Прогибы, мм; от 40% временных нагрузок	0	0	-1	-2	-2	-3	-3	-4	-4	-4	-5	-5	-4	-4	-4	-3	-2	-2	-1	0	0
Прогибы, мм; Суммарные	0	-8	-13	-16	-19	-20	-22	-25	-27	-29	-31	-30	-29	-26	-22	-18	-13	-10	-7	0	0
Величина строительного подъема, мм	0	8	13	16	19	20	22	25	27	29	31	30	29	26	22	18	13	10	7	0	0
Ординаты верха плиты по оси сооружения, мм: без учета строительного подъема	4409	4431	4464	4497	4530	4563	4596	4629	4662	4695	4728	4761	4794	4827	4860	4893	4926	4959	4992	5012	5023
Ординаты верха плиты по оси сооружения, мм: с учетом строительного подъема	4409	4439	4477	4513	4549	4583	4618	4654	4689	4724	4759	4791	4823	4853	4882	4911	4939	4969	4999	5012	5023
Проектные отметки верха плиты по оси сооружения, м	21.017	21.039	21.072	21.105	21.138	21.171	21.204	21.237	21.270	21.303	21.336	21.369	21.402	21.435	21.468	21.501	21.534	21.567	21.600	21.619	21.630
Отметки смонтированного пролетного строения, м	21.017	21.044	21.080	21.116	21.152	21.188	21.224	21.260	21.296	21.331	21.365	21.398	21.430	21.461	21.491	21.520	21.549	21.577	21.606	21.619	21.630
Отметки после устройства мостового полотна, м	21.017	21.043	21.078	21.113	21.148	21.183	21.217	21.252	21.286	21.321	21.354	21.387	21.419	21.451	21.482	21.512	21.542	21.573	21.604	21.619	21.630

Отметки монтируемого пролетного строения на стадии монтажа, м

Ось участка бетонирования

Стадия	Этап	Вид работы	Ось №1	Ось №2	Ось №3	Ось №4	Ось №5	Ось №6	Ось №7	Ось №8	Ось №9	Ось №10	Ось №11	Ось №12	Ось №13	Ось №14	Ось №15	Ось №16	Ось №17	Ось №18	Ось №19	Ось №20	Ось №21
1	1.1	Монтаж моста для бетонирования 16-метровой захватки 3-ий раскосов под мостом																					
	1.2	Бетонирование захватки																					
	1.3	Натяжение высокопрочной арматуры																					
2	2.1	Монтаж узла бетонирования 5-метровой захватки на 3 опорах																					
	2.2	Бетонирование захватки																					
	2.3	Натяжение высокопрочной арматуры																					
3	3.1	Смещение агрегата для бетонирования 5-метровой захватки на опорах 3																					
	3.2	Бетонирование захватки																					
	3.3	Натяжение высокопрочной арматуры																					
4	4.1	Смещение агрегата для бетонирования 5-метровой захватки на опорах 3																					
	4.2	Бетонирование захватки																					
	4.3	Натяжение высокопрочной арматуры																					
5	5.1	Смещение агрегата для бетонирования 5-метровой захватки на опорах 3																					
	5.2	Бетонирование захватки																					
	5.3	Натяжение высокопрочной арматуры																					
6	6.1	Смещение агрегата для бетонирования 5-метровой захватки на опорах 3																					
	6.2	Бетонирование захватки																					
	6.3	Натяжение высокопрочной арматуры																					
7	7.1	Смещение агрегата для бетонирования 5-метровой захватки на опорах 3																					
	7.2	Бетонирование захватки																					
	7.3	Натяжение высокопрочной арматуры																					
8	8.1	Смещение агрегата для бетонирования 5-метровой захватки на опорах 3																					
	8.2	Бетонирование захватки																					
	8.3	Натяжение высокопрочной арматуры																					
9	9.1	Смещение агрегата для бетонирования 5-метровой захватки на опорах 3																					
	9.2	Бетонирование захватки																					
	9.3	Натяжение высокопрочной арматуры																					
10	10.1	Смещение агрегата для бетонирования 5-метровой захватки на опорах 3																					
	10.2	Бетонирование захватки																					
	10.3	Натяжение высокопрочной арматуры																					
11	11.1	Монтаж опалубки под мостом для бетонирования секций, расположенных на опорах 2 и 4	19.204	19.208	19.229	19.247	19.268	19.287	19.307	19.325	19.343	19.358	19.370	19.381	19.389	19.396	19.402	19.408	19.414	19.421	19.428	19.434	19.441
	11.2	Бетонирование секции, расположенной на 2-ой опоре	19.204	19.208	19.228	19.246	19.266	19.285	19.305	19.323	19.341	19.356	19.368	19.379	19.387	19.394	19.400	19.406	19.413	19.419	19.426	19.434	19.441
	11.3	Натяжение высокопрочной арматуры	19.204	19.208	19.229	19.249	19.270	19.289	19.309	19.326	19.343	19.358	19.370	19.381	19.389	19.397	19.402	19.409	19.414	19.420	19.426	19.432	19.440
	11.4	Бетонирование секции, расположенной на 4-ый опоре	19.204	19.208	19.230	19.250	19.271	19.290	19.310	19.327	19.343	19.358	19.370	19.381	19.389	19.397	19.403	19.409	19.415	19.420	19.426	19.432	19.439
	11.5	Натяжение высокопрочной арматуры	19.204	19.208	19.230	19.250	19.271	19.290	19.310	19.327	19.343	19.358	19.370	19.381	19.389	19.397	19.403	19.409	19.415	19.420	19.426	19.432	19.439
12	12.1	Натяжение тросов по всей длине пролета	19.204	19.208	19.230	19.250	19.271	19.291	19.310	19.327	19.344	19.359	19.371	19.382	19.390	19.398	19.403	19.409	19.415	19.420	19.425	19.432	19.439
	12.2	Демонтаж агрегата и опалубки под мостом	19.204	19.208	19.228	19.248	19.268	19.286	19.305	19.322	19.337	19.352	19.363	19.374	19.382	19.390	19.396	19.402	19.408	19.414	19.421	19.429	19.438
	12.3	Подготовка покрытия	19.204	19.208	19.223	19.239	19.256	19.272	19.288	19.303	19.318	19.332	19.343	19.355	19.364	19.374	19.382	19.390	19.399	19.407	19.417	19.427	19.437

Стадия	Этап	Вид работы	Ось №22	Ось №23	Ось №24	Ось №25	Ось №26	Ось №27	Ось №28	Ось №29	Ось №30	Ось №31	Ось №32	Ось №33	Ось №34	Ось №35	Ось №36	Ось №37	Ось №38	Ось №39	Ось №40	Ось №41	Ось №42
1	1.1	Монтаж моста для бетонирования 16-метровой захватки 3-ий раскосов под мостом																					20.022
	1.2	Бетонирование захватки																					20.021
	1.3	Натяжение высокопрочной арматуры																					20.021
2	2.1	Монтаж узла бетонирования 5-метровой захватки на 3 опорах																				19.974	20.021
	2.2	Бетонирование захватки																				19.973	20.021
	2.3	Натяжение высокопрочной арматуры																				19.974	20.021
3	3.1	Смещение агрегата для бетонирования 5-метровой захватки на опорах 3																			19.928	19.975	20.021
	3.2	Бетонирование захватки																			19.927	19.973	20.020
	3.3	Натяжение высокопрочной арматуры																			19.929	19.975	20.021
4	4.1	Смещение агрегата для бетонирования 5-метровой захватки на опорах 3																		19.885	19.930	19.975	20.021
	4.2	Бетонирование захватки																		19.882	19.927	19.973	20.020
	4.3	Натяжение высокопрочной арматуры																		19.887	19.931	19.975	20.021
5	5.1	Смещение агрегата для бетонирования 5-метровой захватки на опорах 3																	19.845	19.888	19.931	19.975	20.021
	5.2	Бетонирование захватки																	19.839	19.883	19.928	19.973	20.020
	5.3	Натяжение высокопрочной арматуры																	19.847	19.889	19.931	19.975	20.020
6	6.1	Смещение агрегата для бетонирования 5-метровой захватки на опорах 3																19.806	19.848	19.889	19.931	19.975	20.020
	6.2	Бетонирование захватки																19.797	19.840	19.883	19.927	19.973	20.019
	6.3	Натяжение высокопрочной арматуры																19.807	19.848	19.889	19.931	19.974	20.020
7	7.1	Смещение агрегата для бетонирования 5-метровой захватки на опорах 3															19.768	19.808	19.848	19.888	19.930	19.974	20.020
	7.2	Бетонирование захватки															19.752	19.796	19.839	19.882	19.926	19.972	20.019
	7.3	Натяжение высокопрочной арматуры															19.767	19.807	19.847	19.887	19.929	19.974	20.020
8	8.1	Смещение агрегата для бетонирования 5-метровой захватки на опорах 3														19.728	19.767	19.806	19.846	19.887	19.929	19.974	20.020
	8.2	Бетонирование захватки														19.704	19.748	19.792	19.836	19.880	19.925	19.971	20.019
	8.3	Натяжение высокопрочной арматуры														19.724	19.764	19.804	19.844	19.885	19.928	19.973	20.019
9	9.1	Смещение агрегата для бетонирования 5-метровой захватки на опорах 3													19.684	19.724	19.763	19.802	19.843	19.884	19.928	19.973	20.019
	9.2	Бетонирование захватки													19.650	19.696	19.740	19.786	19.831	19.877	19.923	19.970	20.018
	9.3	Натяжение высокопрочной арматуры													19.675	19.716	19.756	19.797	19.839	19.881	19.926	19.972	20.018
10	10.1	Смещение агрегата для бетонирования 5-метровой захватки на опорах 3												19.635	19.673	19.714	19.754	19.795	19.838	19.881	19.925	19.971	20.018
	10.2	Бетонирование захватки												19.585	19.633	19.681	19.729	19.777	19.825	19.872	19.920	19.969	20.017
	10.3	Натяжение высокопрочной арматуры												19.618	19.659	19.702	19.744	19.788	19.832	19.877	19.923	19.970	20.018
11	11.1	Монтаж опалубки под мостом для бетонирования секций, расположенных на опорах 2 и 4	19.442	19.454	19.463	19.476	19.489	19.502	19.516	19.533	19.552	19.573	19.595	19.619	19.660	19.702	19.745	19.788	19.833	19.877	19.923	19.970	20.018
	11.2	Бетонирование секции, расположенной на 2-ой опоре	19.442	19.454	19.462	19.475	19.487	19.500	19.515	19.531	19.550	19.571	19.593	19.617	19.658	19.701	19.743	19.787	19.831	19.876	19.922	19.970	20.018
	11.3	Натяжение высокопрочной арматуры	19.442	19.454	19.463	19.478	19.494	19.511	19.529	19.548	19.569	19.591	19.615	19.640	19.681	19.720	19.759	19.800	19.841	19.883	19.927	19.972	20.019
	11.4	Бетонирование секции, расположенной на 4-ый опоре	19.442	19.454	19.463	19.478	19.495	19.512	19.531	19.550	19.572	19.595	19.619	19.644	19.685	19.724	19.762	19.802	19.843	19.884	19.927	19.972	20.019
	11.5	Натяжение высокопрочной арматуры	19.442	19.454	19.463	19.478	19.495	19.512	19.530	19.549	19.571	19.594	19.617	19.642	19.683	19.722	19.760	19.799	19.840	19.882	19.926	19.971	20.018
12	12.1	Натяжение тросов по всей длине пролета	19.442	19.454	19.463	19.479	19.496	19.514	19.534	19.554	19.576	19.600	19.623	19.649	19.689	19.728	19.765	19.803	19.843	19.884	19.927	19.972	20.018
	12.2	Демонтаж агрегата и опалубки под мостом	19.442	19.455	19.465	19.482	19.500	19.519	19.539	19.559	19.581	19.604	19.627	19.651	19.690	19.728	19.766	19.805	19.845	19.885	19.928	19.972	20.018
	12.3	Подготовка покрытия	19.442	19.454	19.464	19.480	19.496	19.513	19.531	19.550	19.570	19.591	19.613	19.635	19.674	19.713	19.753	19.794	19.836	19.879	19.923	19.970	20.017

Стадия	Этап	Вид работы	Ось №43	Ось №44	Ось №45	Ось №46	Ось №47	Ось №48	Ось №49	Ось №50	Ось №51	Ось №52	Ось №53	Ось №54	Ось №55	Ось №56	Ось №57	Ось №58	Ось №59	Ось №60	Ось №61	Ось №62	Ось №63
1	1.1	Монтаж моста для бетонирования 16-метровой захватки 3-ий раскосов под мостом	20.094	20.193																			
	1.2	Бетонирование захватки	20.094	20.192																			
	1.3	Натяжение высокопрочной арматуры	20.094	20.193																			
2	2.1	Монтаж узла бетонирования 5-метровой захватки на 3 опорах	20.094	20.192	20.251																		
	2.2	Бетонирование захватки	20.094	20.192	20.250																		
	2.3	Натяжение высокопрочной арматуры	20.094	20.192	20.251																		
3	3.1	Смещение агрегата для бетонирования 5-метровой захватки на опорах 3	20.094	20.192	20.251	20.309																	
	3.2	Бетонирование захватки	20.094	20.192	20.250	20.308																	
	3.3	Натяжение высокопрочной арматуры	20.094	20.192	20.251	20.310																	
4	4.1	Смещение агрегата для бетонирования 5-метровой захватки на опорах 3	20.094	20.192	20.252	20.311	20.369																
	4.2	Бетонирование захватки	20.094	20.191	20.250	20.309	20.366																
	4.3	Натяжение высокопрочной арматуры	20.094	20.192	20.252	20.312	20.370																
5	5.1	Смещение агрегата для бетонирования 5-метровой захватки на опорах 3	20.094	20.192	20.252	20.312	20.371	20.429															
	5.2	Бетонирование захватки	20.094	20.191	20.250	20.309	20.367	20.424															
	5.3	Натяжение высокопрочной арматуры	20.094	20.192	20.252	20.312	20.372	20.431															
6	6.1	Смещение агрегата для бетонирования 5-метровой захватки на опорах 3	20.094	20.192	20.252	20.312	20.372	20.432	20.490														
	6.2	Бетонирование захватки	20.094	20.191	20.250	20.309	20.367	20.424	20.480														
	6.3	Натяжение высокопрочной арматуры	20.094	20.191	20.251	20.312	20.373	20.433	20.491														
7	7.1	Смещение агрегата для бетонирования 5-метровой захватки на опорах 3	20.094	20.191	20.251	20.312	20.372	20.432	20.491	20.549													
	7.2	Бетонирование захватки	20.094	20.190	20.249	20.308	20.366	20.423	20.479	20.533													
	7.3	Натяжение высокопрочной арматуры	20.094	20.191	20.250	20.311	20.371	20.431	20.491	20.548													
8	8.1	Смещение агрегата для бетонирования 5-метровой захватки на опорах 3	20.094	20.191	20.250	20.310	20.371	20.430	20.490	20.548	20.604												
	8.2	Бетонирование захватки	20.094	20.190	20.248	20.306	20.363	20.420	20.475	20.529	20.581												
	8.3	Натяжение высокопрочной арматуры	20.094	20.190	20.249	20.309	20.369	20.428	20.487	20.545	20.601												
9	9.1	Смещение агрегата для бетонирования 5-метровой захватки на опорах 3	20.094	20.190	20.249	20.309	20.368	20.427	20.486	20.544	20.600	20.654											
	9.2	Бетонирование захватки	20.094	20.189	20.247	20.304	20.360	20.415	20.469	20.522	20.572	20.620											
	9.3	Натяжение высокопрочной арматуры	20.094	20.190	20.248	20.307	20.365	20.423	20.481	20.537	20.593	20.646											
10	10.1	Смещение агрегата для бетонирования 5-метровой захватки на опорах 3	20.094	20.190	20.248	20.307	20.365	20.422	20.479	20.535	20.590	20.644	20.696										
	10.2	Бетонирование захватки	20.094	20.189	20.245	20.301	20.356	20.409	20.461	20.510	20.558	20.603	20.647										
	10.3	Натяжение высокопрочной арматуры	20.094	20.189	20.247	20.304	20.361	20.417	20.472	20.526	20.578	20.630	20.680										
11	11.1	Монтаж опалубки под мостом для бетонирования секций, расположенных на опорах 2 и 4	20.094	20.189	20.247	20.304	20.361	20.417	20.472	20.526	20.579	20.631	20.681	20.709	20.740	20.771	20.804	20.838	20.873	20.909	20.944	20.978	21.000
	11.2	Бетонирование секции, расположенной на 2-ой опоре	20.094	20.189	20.247	20.304	20.361	20.417	20.472	20.527	20.580	20.632	20.682	20.710	20.741	20.772	20.804	20.838	20.873	20.909	20.944	20.978	21.000
	11.3	Натяжение высокопрочной арматуры	20.094	20.188	20.245	20.302	20.359	20.414	20.469	20.523	20.577	20.628	20.679	20.709	20.740	20.771	20.804	20.838	20.873	20.909	20.944	20.978	21.000
	11.4	Бетонирование секции, расположенной на 4-ый опоре	20.094	20.188	20.245	20.302	20.358	20.413	20.468	20.522	20.575	20.627	20.677	20.707	20.738	20.769	20.802	20.836	20.872	20.908	20.943	20.977	21.000
	11.5	Натяжение высокопрочной арматуры	20.094	20.189	20.247	20.305	20.364	20.422	20.479	20.537	20.593	20.647	20.698	20.727	20.756	20.786	20.817	20.848	20.881	20.913	20.945	20.977	20.999
12	12.1	Натяжение тросов по всей длине пролета	20.094	20.189	20.248	20.307	20.366	20.425	20.484	20.542	20.599	20.654	20.704	20.733	20.763	20.792	20.822	20.852	20.883	20.914	20.946	20.978	20.999
	12.2	Демонтаж агрегата и опалубки под мостом	20.094	20.189	20.247	20.306	20.365	20.424	20.483	20.541	20.597	20.652	20.704	20.734	20.765	20.795	20.825	20.855	20.886	20.917	20.947	20.978	20.999
	12.3	Подготовка покрытия	20.094	20.187	20.244	20.301	20.358	20.414	20.471	20.526	20.581	20.634	20.687	20.718	20.750	20.781	20.813	20.846	20.879	20.912	20.944	20.977	20.998

Стадия	Этап	Вид работы	Ось №64	Ось №65	Ось №66	Ось №67	Ось №68	Ось №69	Ось №70	Ось №71	Ось №72	Ось №73	Ось №74	Ось №75	Ось №76	Ось №77	Ось №78	Ось №79	Ось №80	Ось №81	Ось №82	Ось №83	Ось №84
1	1.1	Монтаж моста для бетонирования 16-метровой захватки 3-ий раскосов под мостом																					
	1.2	Бетонирование захватки																					
	1.3	Натяжение высокопрочной арматуры																					
2	2.1	Монтаж узла бетонирования 5-метровой захватки на 3 опорах																					
	2.2	Бетонирование захватки																					
	2.3	Натяжение высокопрочной арматуры																					
3	3.1	Смещение агрегата для бетонирования 5-метровой захватки на опорах 3																					
	3.2	Бетонирование захватки																					
	3.3	Натяжение высокопрочной арматуры																					
4	4.1	Смещение агрегата для бетонирования 5-метровой захватки на опорах 3																					
	4.2	Бетонирование захватки																					
	4.3	Натяжение высокопрочной арматуры																					
5	5.1	Смещение агрегата для бетонирования 5-метровой захватки на опорах 3																					
	5.2	Бетонирование захватки																					
	5.3	Натяжение высокопрочной арматуры																					
6	6.1	Смещение агрегата для бетонирования 5-метровой захватки на опорах 3																					
	6.2	Бетонирование захватки																					
	6.3	Натяжение высокопрочной арматуры																					
7	7.1	Смещение агрегата для бетонирования 5-метровой захватки на опорах 3																					
	7.2	Бетонирование захватки																					
	7.3	Натяжение высокопрочной арматуры																					
8	8.1	Смещение агрегата для бетонирования 5-метровой захватки на опорах 3																					
	8.2	Бетонирование захватки																					
	8.3	Натяжение высокопрочной арматуры																					
9	9.1	Смещение агрегата для бетонирования 5-метровой захватки на опорах 3																					
	9.2	Бетонирование захватки																					
	9.3	Натяжение высокопрочной арматуры																					
10	10.1	Смещение агрегата для бетонирования 5-метровой захватки на опорах 3																					
	10.2	Бетонирование захватки																					
	10.3	Натяжение высокопрочной арматуры																					
11	11.1	Монтаж опалубки под мостом для бетонирования секций, расположенных на опорах 2 и 4	21.017	21.047	21.084	21.121	21.156	21.191	21.226	21.261	21.297	21.332	21.366	21.399	21.430	21.460	21.489	21.518	21.547	21.576	21.607	21.619	21.630
	11.2	Бетонирование секции, расположенной на 2-ой опоре	21.017	21.047	21.084	21.121	21.156	21.191	21.226	21.261	21.297	21.332	21.366	21.399	21.430	21.460	21.489	21.518	21.547	21.576	21.607	21.619	21.630
	11.3	Натяжение высокопрочной арматуры	21.017	21.047	21.084	21.121	21.156	21.191	21.226	21.261	21.297	21.332	21.366	21.399	21.430	21.460	21.489	21.518	21.547	21.576	21.607	21.619	21.630
	11.4	Бетонирование секции, расположенной на 4-ый опоре	21.017	21.046	21.083	21.119	21.154	21.189	21.224	21.259	21.295	21.330	21.364	21.397	21.428	21.458	21.487	21.516	21.545	21.575	21.606	21.619	21.630
	11.5	Натяжение высокопрочной арматуры	21.017	21.045	21.082	21.119	21.156	21.192	21.228	21.264	21.300	21.335	21.369	21.402	21.434	21.465	21.494	21.523	21.551	21.579	21.607	21.619	21.630
12	12.1	Натяжение тросов по всей длине пролета	21.017	21.045	21.082	21.119	21.156	21.193	21.230	21.267	21.303	21.339	21.373	21.406	21.438	21.468	21.497	21.525	21.553	21.580	21.608	21.619	21.630
	12.2	Демонтаж агрегата и опалубки под мостом	21.017	21.044	21.080	21.117	21.154	21.190	21.227	21.263	21.299	21.335	21.369	21.403	21.434	21.465	21.495	21.523	21.551	21.579	21.607	21.619	21.630
	12.3	Подготовка покрытия	21.017	21.043	21.078	21.113	21.148	21.183	21.217	21.252	21.286	21.321	21.354	21.387	21.419	21.451	21.482	21.512	21.542	21.573	21.604	21.619	21.630

Примечания:

1. Продольный профиль пролётного строения на данном участке представлен восходящими прямыми с уклонами 0,4 и 1,1%, объединенными вогнутой вертикальной кривой радиусом 15000 м.
2. Строительный подъем соответствует величине упругого прогиба от нормативной постоянной нагрузки и 40% нормативной временной нагрузки.
3. Вертикальный профиль и строительный подъем пролетного строения создается за счет переломов в осях стыков участков бетонирования, указанных на схеме.
4. За уровень отсчета ординат принята точка А. Она является точкой пересечения оси пролетного строения с осью опирания на опоре R01 (смотри сечение 1-1). При этом прогибы и ординаты вертикального профиля, направленные вниз, приняты отрицательными, вверх – положительными.
5. Отметки монтируемого пролетного строения на стадии монтажа приведены с учетом веса монтажного агрегата и опалубки участка навесного бетонирования суммарным весом 75 т.
6. Учтен прогиб тележки в процессе бетонирования.
7. Отметки монтируемого пролетного строения даны для стадий монтажа, приведенных на чертеже "Схема монтажа пролетного строения".
8. Чертеж смотреть совместно с листами 5, 6, 7 "Схема монтажа пролетного строения".

ДМ12-2023-1809-РД-4-ИС-КЖ7					
Автомобильная дорога «Обход Адлера». Этап 4. Основной этап строительства					
Изм.	Кол.уч	Лист	№док.	Подпись	Дата
ГИП	Омариева З.				01.08.25
Разработал	Зейналов А.				01.08.25
Проверил	Иложева Е.				01.08.25
Норм.контр.	Иложева Е.				01.08.25
Раздел 11. Искусственные сооружения мкр. Кудепста. Мостовой переход через р. Кудепста. Часть 1. Основные конструкции. Книга 7. Пролетное строение между опорами №R01-R05. Опалубочные чертежи	Стадия: Р	Лист: 4	Листов		
Схема строительного подъема пролетного строения	ЗАО "Институт Гидротранспроект"				

Формат А2*4

Взам. инв. № | Подпись и дата | Инв.№ подл.

Схема последовательности бетонирования пролетного строения

Стадия	Этап	Вид работы	Участок бетонирования
			Ось №1 0.00м; Ось №2 1.00м; Ось №3 3.33м; Ось №4 6.33м; Ось №5 9.33м; Ось №6 12.33м; Ось №7 15.33м; Ось №8 18.33м; Ось №9 21.33м; Ось №10 24.33м; Ось №11 27.33м; Ось №12 30.33м; Ось №13 33.33м; Ось №14 36.33м; Ось №15 39.33м; Ось №16 42.33м; Ось №17 45.33м; Ось №18 48.33м; Ось №19 51.33м; Ось №20 54.33м; Ось №21 57.33м; Ось №22 59.33м; Ось №23 61.33м; Ось №24 63.33м; Ось №25 66.33м; Ось №26 69.33м; Ось №27 72.33м; Ось №28 75.33м; Ось №29 78.33м; Ось №30 81.33м; Ось №31 84.33м; Ось №32 87.33м; Ось №33 90.33м; Ось №34 95.33м; Ось №35 100.33м; Ось №36 105.33м; Ось №37 110.33м; Ось №38 115.33м; Ось №39 120.33м; Ось №40 125.33м; Ось №41 130.33м; Ось №42 135.33м; Ось №43 143.33м; Ось №44 151.33м; Ось №45 156.33м; Ось №46 161.33м; Ось №47 166.33м; Ось №48 171.33м; Ось №49 176.33м; Ось №50 181.33м; Ось №51 186.33м; Ось №52 191.33м; Ось №53 196.33м; Ось №54 199.33м; Ось №55 202.33м; Ось №56 205.33м; Ось №57 208.33м; Ось №58 211.33м; Ось №59 214.33м; Ось №60 217.33м; Ось №61 220.33м; Ось №62 223.33м; Ось №63 225.33м; Ось №64 227.33м; Ось №65 229.33м; Ось №66 232.33м; Ось №67 235.33м; Ось №68 238.33м; Ось №69 241.33м; Ось №70 244.33м; Ось №71 247.33м; Ось №72 250.33м; Ось №73 253.33м; Ось №74 256.33м; Ось №75 259.33м; Ось №76 262.33м; Ось №77 265.33м; Ось №78 268.33м; Ось №79 271.33м; Ось №80 274.33м; Ось №81 277.33м; Ось №82 280.33м; Ось №83 282.08м; Ось №84 283.08м
			УБ2-1	УБ3-1б-Л	УБ3-9-Л	УБ3-8-Л	УБ3-7-Л	УБ3-6-Л	УБ3-5-Л	УБ3-4-Л	УБ3-3-Л	УБ3-2-Л	УБ3-1	УБ3-2-П	УБ3-3-П	УБ3-4-П	УБ3-5-П	УБ3-6-П	УБ3-7-П	УБ3-8-П	УБ3-9-П	УБ3-10-П	УБ4-1
1	1.1	Монтаж моста для бетонирования 16-пролётной захватки 3-ой рассчитой под мостом	16000
	1.2	Бетонирование захватки	16000
	1.3	Натяжение высокопрочной арматуры	16000; Р; Р
2	2.1	Монтаж узла бетонирования 5-пролётной захватки на 3 опорах	5000; 16000; 5000
	2.2	Бетонирование захватки	5000; 16000; 5000
	2.3	Натяжение высокопрочной арматуры	5000; 16000; 5000; Р; Р
3	3.1	Стягивание агрегата для бетонирования 5-пролётной захватки на опорах 3	5000; 5000; 16000; 5000; 5000
	3.2	Бетонирование захватки	5000; 5000; 16000; 5000; 5000
	3.3	Натяжение высокопрочной арматуры	5000; 5000; 16000; 5000; 5000; Р; Р
4	4.1	Стягивание агрегата для бетонирования 5-пролётной захватки на опорах 3	5000; 10000; 16000; 10000; 5000
	4.2	Бетонирование захватки	5000; 10000; 16000; 10000; 5000
	4.3	Натяжение высокопрочной арматуры	5000; 10000; 16000; 10000; 5000; Р; Р

Условные обозначения:

- подпорки
- монтажный агрегат;
- опалубка участка бетонирования;
- бетонируемый участок;
- забетонированный участок;
- натягиваемые пучки высокопрочной арматуры;
- натянутые пучки высокопрочной арматуры;
- подготовка покрытия пролетного строения;
- постоянная опорная часть.

Примечания:

1. Длины участков бетонирования приведены без учета продольного профиля.
2. Чертеж смотреть совместно с листами 4,6 и 7.

					ДМО-2023-1909-РД-4-МГ-КЖ1			
Изм.	Кол.уч.	Лист	№Док.	Подпись	Дата	Автомобильная дорога «Обход Абмера» Этап 4. Основной этап строительства		
ГИП		Ондацова Э.			04.08.25	Раздел 11 Искусственные сооружения на Кубинском Полевом первой черед в Кубинском. Часть 1 Основные конструкции. Книга 7. Проектная справочная между опорами №101-102. Пониженные чертежи.	Стадия: Р	Лист: 5	Листов:
Разработал		Зыбанов А.			04.08.25	Схема монтажа пролетного строения. Начало	ЗАО "Институт Гидропроект"		
Проверил		Ивкина Е.			04.08.25				
Норм.контр.		Ивкина Е.			04.08.25				

Формат А2*4

Взам. инв №

Подпись и дата

Инв.№ подл.

Схема последовательности бетонирования пролетного строения

Участка бетонирования

Ось	Отметка	Участок бетонирования
Ось №1	0.00m	УБ2-1
Ось №2	1.00m	УБ2-1
Ось №3	3.33m	УБ2-1
Ось №4	6.33m	УБ2-1
Ось №5	9.33m	УБ2-1
Ось №6	12.33m	УБ2-1
Ось №7	15.33m	УБ2-1
Ось №8	18.33m	УБ2-1
Ось №9	21.33m	УБ2-1
Ось №10	24.33m	УБ2-1
Ось №11	27.33m	УБ2-1
Ось №12	30.33m	УБ2-1
Ось №13	33.33m	УБ2-1
Ось №14	36.33m	УБ2-1
Ось №15	39.33m	УБ2-1
Ось №16	42.33m	УБ2-1
Ось №17	45.33m	УБ2-1
Ось №18	48.33m	УБ2-1
Ось №19	51.33m	УБ2-1
Ось №20	54.33m	УБ2-1
Ось №21	57.33m	УБ2-1
Ось №22	59.33m	УБ2-1
Ось №23	61.33m	УБ2-1
Ось №24	63.33m	УБ2-1
Ось №25	66.33m	УБ2-1
Ось №26	69.33m	УБ2-1
Ось №27	72.33m	УБ2-1
Ось №28	75.33m	УБ2-1
Ось №29	78.33m	УБ2-1
Ось №30	81.33m	УБ2-1
Ось №31	84.33m	УБ2-1
Ось №32	87.33m	УБ2-1
Ось №33	90.33m	УБ3-10-Л
Ось №34	95.33m	УБ3-9-Л
Ось №35	100.33m	УБ3-8-Л
Ось №36	105.33m	УБ3-7-Л
Ось №37	110.33m	УБ3-6-Л
Ось №38	115.33m	УБ3-5-Л
Ось №39	120.33m	УБ3-4-Л
Ось №40	125.33m	УБ3-3-Л
Ось №41	130.33m	УБ3-2-Л
Ось №42	135.33m	УБ3-1
Ось №43	143.33m	УБ3-1
Ось №44	151.33m	УБ3-1
Ось №45	156.33m	УБ3-2-П
Ось №46	161.33m	УБ3-3-П
Ось №47	166.33m	УБ3-4-П
Ось №48	171.33m	УБ3-5-П
Ось №49	176.33m	УБ3-6-П
Ось №50	181.33m	УБ3-7-П
Ось №51	186.33m	УБ3-8-П
Ось №52	191.33m	УБ3-9-П
Ось №53	196.33m	УБ3-10-П
Ось №54	199.33m	УБ4-1
Ось №55	202.33m	УБ4-1
Ось №56	205.33m	УБ4-1
Ось №57	208.33m	УБ4-1
Ось №58	211.33m	УБ4-1
Ось №59	214.33m	УБ4-1
Ось №60	217.33m	УБ4-1
Ось №61	220.33m	УБ4-1
Ось №62	223.33m	УБ4-1
Ось №63	225.33m	УБ4-1
Ось №64	227.33m	УБ4-1
Ось №65	229.33m	УБ4-1
Ось №66	232.33m	УБ4-1
Ось №67	235.33m	УБ4-1
Ось №68	238.33m	УБ4-1
Ось №69	241.33m	УБ4-1
Ось №70	244.33m	УБ4-1
Ось №71	247.33m	УБ4-1
Ось №72	250.33m	УБ4-1
Ось №73	253.33m	УБ4-1
Ось №74	256.33m	УБ4-1
Ось №75	259.33m	УБ4-1
Ось №76	262.33m	УБ4-1
Ось №77	265.33m	УБ4-1
Ось №78	268.33m	УБ4-1
Ось №79	271.33m	УБ4-1
Ось №80	274.33m	УБ4-1
Ось №81	277.33m	УБ4-1
Ось №82	280.33m	УБ4-1
Ось №83	282.08m	УБ4-1
Ось №84	283.08m	УБ4-1

Стадия	Этап	Вид работы
5	5.1	Смещение агрегата для бетонирования 5-метровой захватки на опорах 3
	5.2	Бетонирование захватки
	5.3	Натяжение высокопрочной арматуры
6	6.1	Смещение агрегата для бетонирования 5-метровой захватки на опорах 3
	6.2	Бетонирование захватки
	6.3	Натяжение высокопрочной арматуры
7	7.1	Смещение агрегата для бетонирования 5-метровой захватки на опорах 3
	7.2	Бетонирование захватки
	7.3	Натяжение высокопрочной арматуры
8	8.1	Смещение агрегата для бетонирования 5-метровой захватки на опорах 3
	8.2	Бетонирование захватки
	8.3	Натяжение высокопрочной арматуры

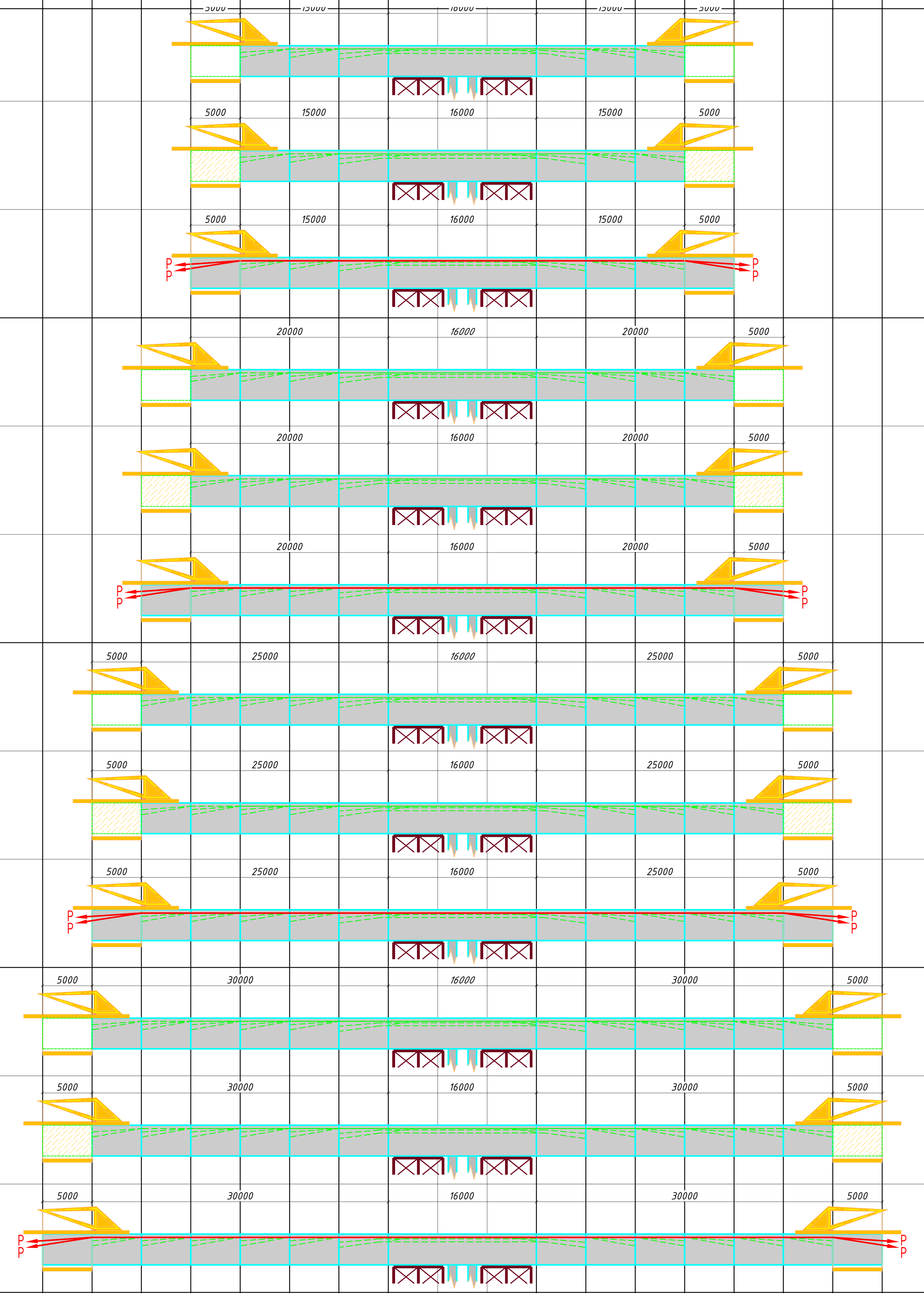

Условные обозначения:

- подмости
- монтажный агрегат;
- опалубка участка бетонирования;
- бетонируемый участок;
- забетонированный участок;
- натягиваемые пучки высокопрочной арматуры;
- натянутые пучки высокопрочной арматуры;
- подготовка покрытия пролетного строения;
- постоянная опорная часть.

Примечания:

1. Длины участков бетонирования приведены без учета продольного профиля.
2. Чертеж смотреть совместно с листами 4,5 и 7.

Взам. инв. №

Подпись и дата

Инв.№ подл.

						ДМ12-2023-1809-РД-4-ИС-КЖ7		
Изм.	Кол.уч.	Лист	№док.	Подпись	Дата	Автомобильная дорога «Обход Адлера» Этап 4. Основной этап строительства		
ГИП		Омариева Э.			04.08.25	Раздел 11. Искусственные сооружения мкр. Кудепста. Мостовой переход через р. Кудепста. Часть 1. Основные конструкции. Книга 7. Пролетное строение между опорами №R01-R05. Опалубочные чертежи	стадия Р	лист 6	листов
Разработал		Зейналов А			04.08.25	Схема монтажа пролетного строения. Продолжение 1	ЗАО "Институт Гидротранспроект"	
Проверил		Иложева Е.			04.08.25			
Норм.контр.		Иложева Е.			04.08.25			

Формат А2'4

Схема последовательности бетонирования пролетного строения

Очередь	Этап	Вид работы
9	9.1	Смещение агрегата для бетонирования 5-метровой захватки на опоре 8
	9.2	Бетонирование захватки
	9.3	Натяжение высокопрочной арматуры
10	10.1	Смещение агрегата для бетонирования 5-метровой захватки на опоре 3
	10.2	Бетонирование захватки
	10.3	Натяжение высокопрочной арматуры
11	11.1	Монтаж опалубки под настил для бетонирования секций, расположенных на опорах 2 и 4
	11.2	Бетонирование секции, расположенной на 2-ой опоре
	11.3	Натяжение высокопрочной арматуры
	11.4	Бетонирование секции, расположенной на 4-ой опоре
	11.5	Натяжение высокопрочной арматуры
12	12.1	Натяжение тросов по всей длине пролета
	12.2	Демонтаж агрегата и опалубки под настил
	12.3	Подготовка покрытия

Участки бетонирования

Ось	Время, сут.
Ось №1	0.00в
Ось №2	1.00в
Ось №3	3.33в
Ось №4	6.33в
Ось №5	9.33в
Ось №6	12.33в
Ось №7	15.33в
Ось №8	18.33в
Ось №9	21.33в
Ось №10	24.33в
Ось №11	27.33в
Ось №12	30.33в
Ось №13	33.33в
Ось №14	36.33в
Ось №15	39.33в
Ось №16	42.33в
Ось №17	45.33в
Ось №18	48.33в
Ось №19	51.33в
Ось №20	54.33в
Ось №21	57.33в
Ось №22	59.33в
Ось №23	61.33в
Ось №24	63.33в
Ось №25	66.33в
Ось №26	69.33в
Ось №27	72.33в
Ось №28	75.33в
Ось №29	78.33в
Ось №30	81.33в
Ось №31	84.33в
Ось №32	87.33в
Ось №33	90.33в
Ось №34	93.33в
Ось №35	96.33в
Ось №36	99.33в
Ось №37	102.33в
Ось №38	105.33в
Ось №39	108.33в
Ось №40	111.33в
Ось №41	114.33в
Ось №42	117.33в
Ось №43	120.33в
Ось №44	123.33в
Ось №45	126.33в
Ось №46	129.33в
Ось №47	132.33в
Ось №48	135.33в
Ось №49	138.33в
Ось №50	141.33в
Ось №51	144.33в
Ось №52	147.33в
Ось №53	150.33в
Ось №54	153.33в
Ось №55	156.33в
Ось №56	159.33в
Ось №57	162.33в
Ось №58	165.33в
Ось №59	168.33в
Ось №60	171.33в
Ось №61	174.33в
Ось №62	177.33в
Ось №63	180.33в
Ось №64	183.33в
Ось №65	186.33в
Ось №66	189.33в
Ось №67	192.33в
Ось №68	195.33в
Ось №69	198.33в
Ось №70	201.33в
Ось №71	204.33в
Ось №72	207.33в
Ось №73	210.33в
Ось №74	213.33в
Ось №75	216.33в
Ось №76	219.33в
Ось №77	222.33в
Ось №78	225.33в
Ось №79	228.33в
Ось №80	231.33в
Ось №81	234.33в
Ось №82	237.33в
Ось №83	240.33в
Ось №84	243.33в
Ось №85	246.33в
Ось №86	249.33в
Ось №87	252.33в
Ось №88	255.33в
Ось №89	258.33в
Ось №90	261.33в
Ось №91	264.33в
Ось №92	267.33в
Ось №93	270.33в
Ось №94	273.33в
Ось №95	276.33в
Ось №96	279.33в
Ось №97	282.33в
Ось №98	285.33в
Ось №99	288.33в
Ось №100	291.33в
Ось №101	294.33в
Ось №102	297.33в
Ось №103	300.33в
Ось №104	303.33в
Ось №105	306.33в
Ось №106	309.33в
Ось №107	312.33в
Ось №108	315.33в
Ось №109	318.33в
Ось №110	321.33в
Ось №111	324.33в
Ось №112	327.33в
Ось №113	330.33в
Ось №114	333.33в
Ось №115	336.33в
Ось №116	339.33в
Ось №117	342.33в
Ось №118	345.33в
Ось №119	348.33в
Ось №120	351.33в
Ось №121	354.33в
Ось №122	357.33в
Ось №123	360.33в
Ось №124	363.33в
Ось №125	366.33в
Ось №126	369.33в
Ось №127	372.33в
Ось №128	375.33в
Ось №129	378.33в
Ось №130	381.33в
Ось №131	384.33в
Ось №132	387.33в
Ось №133	390.33в
Ось №134	393.33в
Ось №135	396.33в
Ось №136	399.33в
Ось №137	402.33в
Ось №138	405.33в
Ось №139	408.33в
Ось №140	411.33в
Ось №141	414.33в
Ось №142	417.33в
Ось №143	420.33в
Ось №144	423.33в
Ось №145	426.33в
Ось №146	429.33в
Ось №147	432.33в
Ось №148	435.33в
Ось №149	438.33в
Ось №150	441.33в
Ось №151	444.33в
Ось №152	447.33в
Ось №153	450.33в
Ось №154	453.33в
Ось №155	456.33в
Ось №156	459.33в
Ось №157	462.33в
Ось №158	465.33в
Ось №159	468.33в
Ось №160	471.33в
Ось №161	474.33в
Ось №162	477.33в
Ось №163	480.33в
Ось №164	483.33в

Условные обозначения:

- подмости
- монтажный агрегат;
- опалубка участка бетонирования;
- бетонируемый участок;
- забетонированный участок;
- натягиваемые пучки высокопрочной арматуры;
- натянутые пучки высокопрочной арматуры;
- подготовка покрытия пролетного строения;
- постоянная опорная часть.

Примечания:

1. Длины участков бетонирования приведены без учета продольного профиля.
2. Чертеж смотреть совместно с листами 4,5 и 6.

					ДМТ-2023-1909-РД-4-ИГ-КЖ1				
Изм.	Кол.уч.	Лист	№Док.	Подпись	Дата	Автомобильная дорога «Обход Абинска» Этап 4. Основной этап строительства			
ГИП		Очеретко Э.			04.08.25	Раздел 11 Искусственные сооружения на участке Полковая переход через р. Кубань. Часть 1. Основные конструкции. Книга 1. Проектная документация. Шифр: 4-ПОС-ПОС. Пояснительная записка.	Стадия	Лист	Листов
Разработал		Зыбанов А.			04.08.25		Р	6	
Проверил		Ивкина Е.			04.08.25	Схема монтажа пролетного строения. Пролетное 3	ЗАО "Институт Гипротрансмост"		
Норм.контр.		Ивкина Е.			04.08.25				

Формат А2*4

Участок бетонирования УБЭ-1
М 1:100

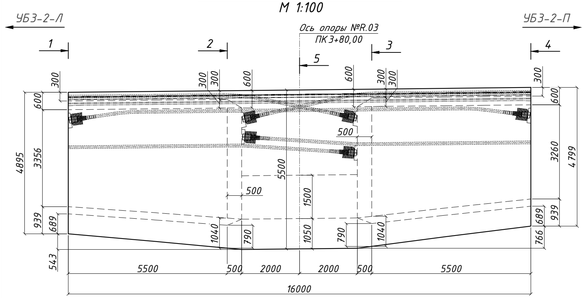

Разрез 1-1
М 1:100

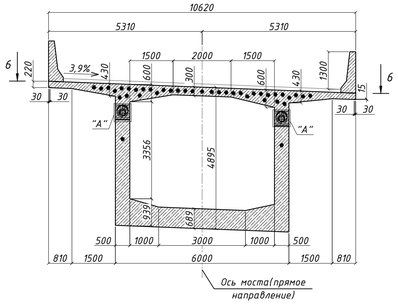

Разрез 2-2
М 1:100

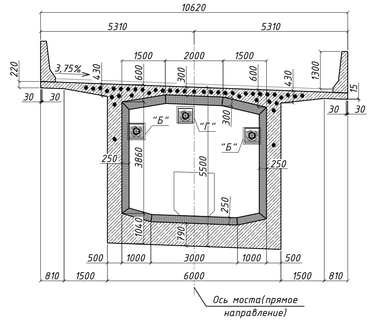

Разрез 3-3
М 1:100

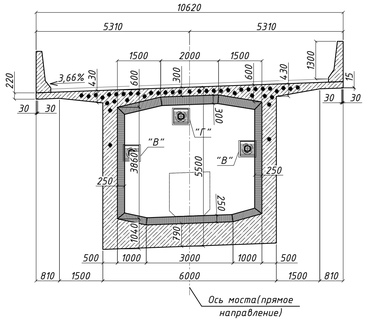

Разрез 4-4
М 1:100

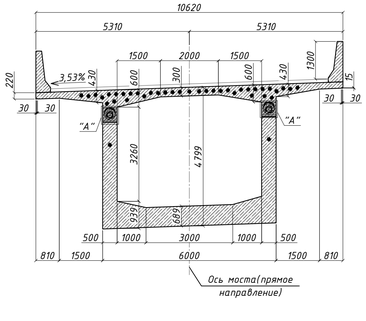

Разрез 5-5
М 1:100

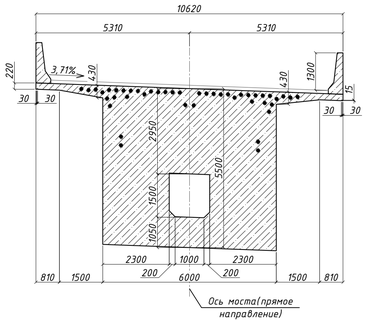

Разрез 6-6
М 1:100

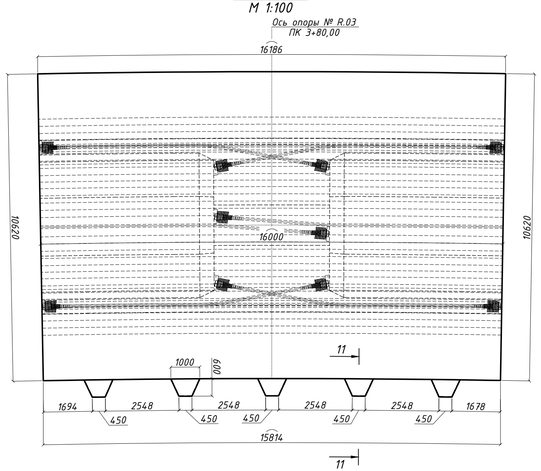

Узел "А"
М 1:25

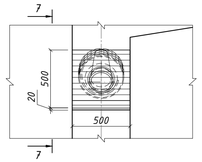

7 - 7
М 1:25

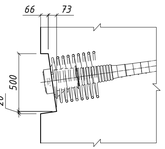

Узел "В"
М 1:25

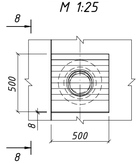

9 - 9
М 1:25

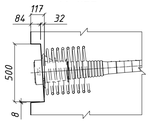

Разрез 11-11
М 1:20

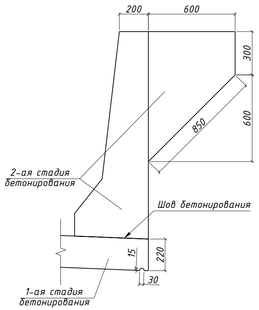

Узел "Б"
М 1:25

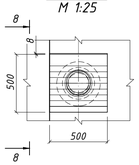

8 - 8
М 1:25

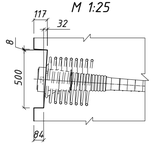

Узел "Г"
М 1:25

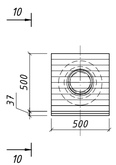

10 - 10
М 1:25

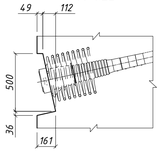

Спецификация элементов пролетного строения

Поз.	Обозначение	Наименование	Кол.	Масса ед., кг	Примечание
		Материалы			
	ГОСТ 26633-2015	Балка пролетного строения. Бетон В40 $F_2$300 W12 (1-ая стадия бетонирования)	278		$м^3$
	ГОСТ 26633-2015	Парапетное ограждение. Бетон В45 $F_2$300 W12 (2-ая стадия бетонирования)	14.4		$м^3$
	ГОСТ 26633-2015	Прилив под стойки ШЭЗ. Бетон В45 $F_2$300 W12 (2-ая стадия бетонирования)	1.30		$м^3$

1. Все размеры даны в мм.
2. Для всех внешних сопряжений поверхностей железобетонных элементов устраивать фаску 20х20 мм.
3. Армирование участка преднапряженной арматурой приведено в комплекте рабочей документации шифр ДМ12-2023-1809-РД-4-ИС-КЖ21.
4. Смотреть совместно с листом 2.
5. Бетон тяжелый для монолитного пролетного строения:
- класс прочности не менее В40 по ГОСТ 26633-2012;
- морозостойкость не менее $F_2$300 по ГОСТ 10060-2012;
- водонепроницаемость не менее W12 по ГОСТ 12730.5-84;

Схема расположения участков бетонирования пролетного строения.

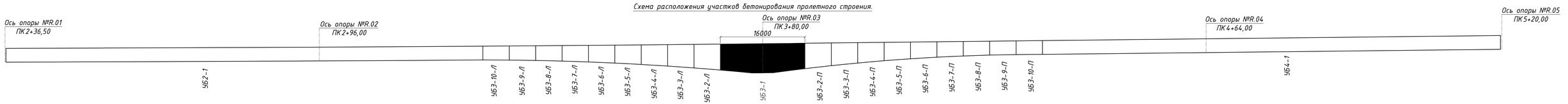

Изм.	Кол.уч.	Лист	№док.	Подпись	Дата	ДМ12-2023-1809-РД-4-ИС-КЖ7			
						Автомобильная дорога «Обход Адлера» Этап 4. Основной этап строительства			
						Раздел 11. Искусственные сооружения мкр. Кудепста. Мостовой переход через р. Кудепста. Часть 1. Основные конструкции. Книга 7. Пролетное строение между опорами №R01-R05. Опалубочные чертежи	стадия	лист	листов
							Р	8	
ГИП		Омарриева Э.			28.11.25				
Разработал		Юсифов Н.			28.11.25				
Проверил		Иложева Е.			28.11.25	Участок бетонирования УБЭ-1	ЗАО "Институт Гидротранспроект"		
Норм.контр.		Иложева Е.			28.11.25				

Взамен инв. №

Подпись и дата

Инв.№ подл./

Формат А3*3

Участок бетонирования УБ3-2-Л
М 1:100

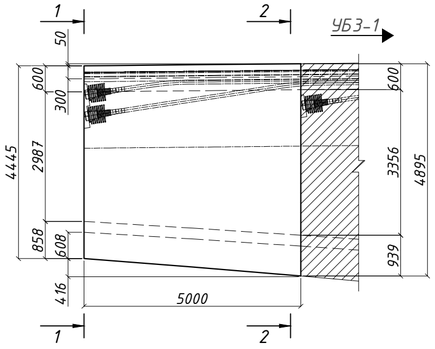

Разрез 1-1
М 1:100

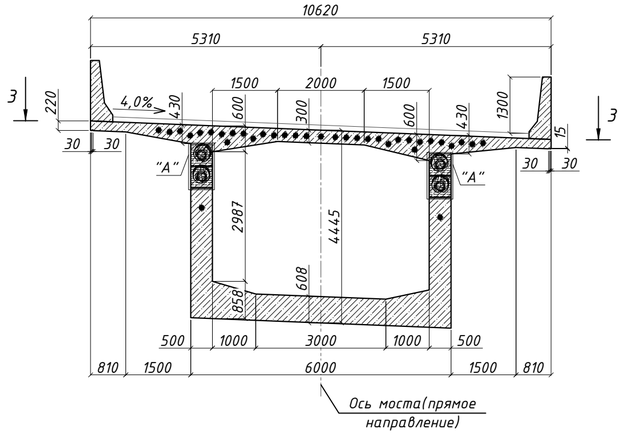

Разрез 2-2
М 1:100

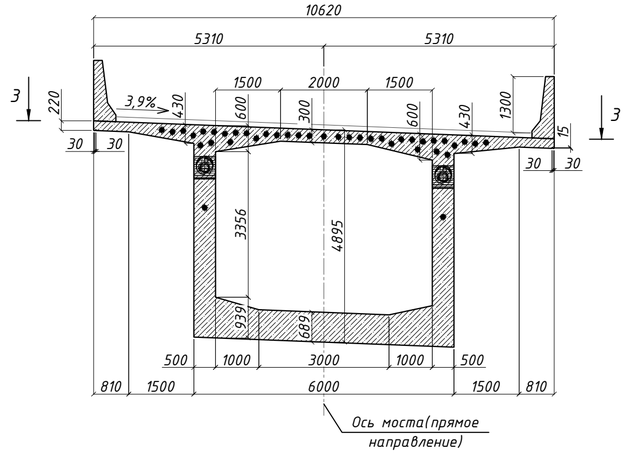

Разрез 4-4
М 1:20

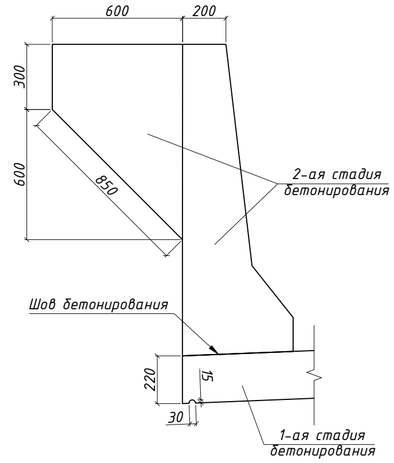

Разрез 3-3
М 1:100

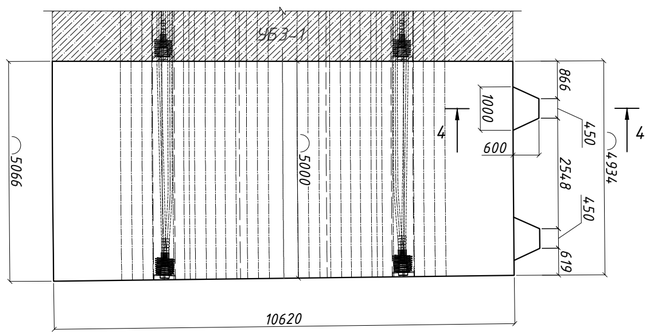

Узел "А"
М 1:25

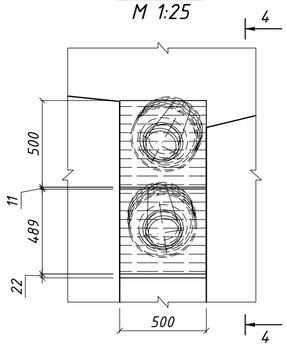

4 - 4
М 1:25

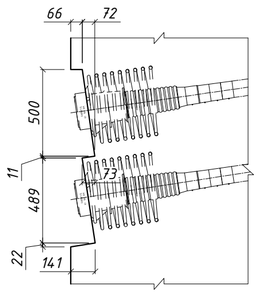

Спецификация элементов пролетного строения

Поз.	Обозначение	Наименование	Кол.	Масса ед., кг	Примечание
		Материалы			
	ГОСТ 26633-2015	Балка пролетного строения. Бетон B40 $F_2$300 W12 (1-ая стадия бетонирования)	57.2		$м^3$
	ГОСТ 26633-2015	Парапетное ограждение. Бетон B45 $F_2$300 W12 (2-ая стадия бетонирования)	4.5		$м^3$
	ГОСТ 26633-2015	Прилив под стойки ШЗЭ. Бетон B45 $F_2$300 W12 (2-ая стадия бетонирования)	0.52		$м^3$

1. Все размеры даны в мм.
2. Для всех внешних сопряжений поверхностей железобетонных элементов устраивать фаску 20х20 мм.
3. Армирование участка преднапряженной арматурой приведено в комплекте рабочей документации шифр ДМ12-2023-1809-РД-4-ИС-КЖ21.
4. Смотреть совместно с листом 2.
5. Бетон тяжелый для монолитного пролетного строения:
- класс прочности не менее B40 по ГОСТ 26633-2012;
- морозостойкость не менее $F_2$300 по ГОСТ 10060-2012;
- водонепроницаемость не менее W12 по ГОСТ 12730.5-84;

Схема расположения участков бетонирования пролетного строения.

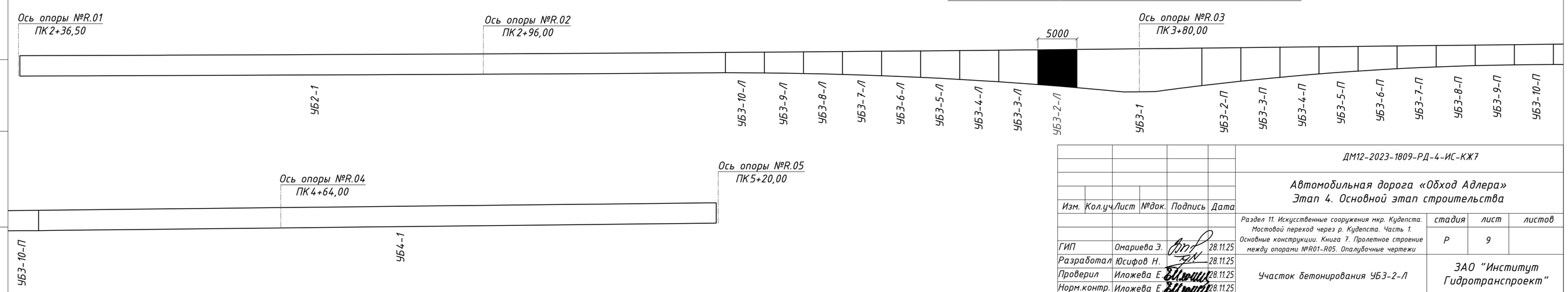

Изм.	Кол.уч.	Лист	№док.	Подпись	Дата	ДМ12-2023-1809-РД-4-ИС-КЖ7			
						Автомобильная дорога «Обход Адлера» Этап 4. Основной этап строительства			
ГИП		Омариева Э.			28.11.25	Раздел 11. Искусственные сооружения мкр. Кудепста. Мостовой переход через р. Кудепста. Часть 1. Основные конструкции. Книга 7. Пролетное строение между опорами №R01-R05. Опалубочные чертежи	стадия	лист	листов
Разработал		Юсифов Н.			28.11.25		Р	9	
Проверил		Иложева Е.			28.11.25	Участок бетонирования УБ3-2-Л	ЗАО "Институт Гидротранспроект"		
Норм.контр.		Иложева Е.			28.11.25				

Взамен инв. № | Подпись и дата | Инв.№ подл./

Формат А2

Участок бетонирования УБЗ-2-П
М 1:100

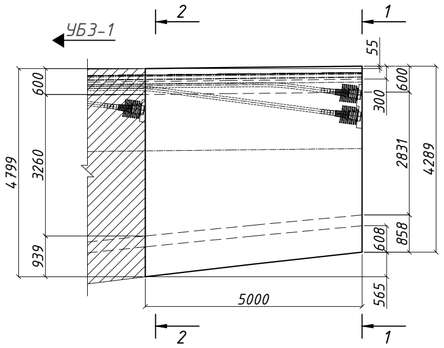

Разрез 2-2
М 1:100

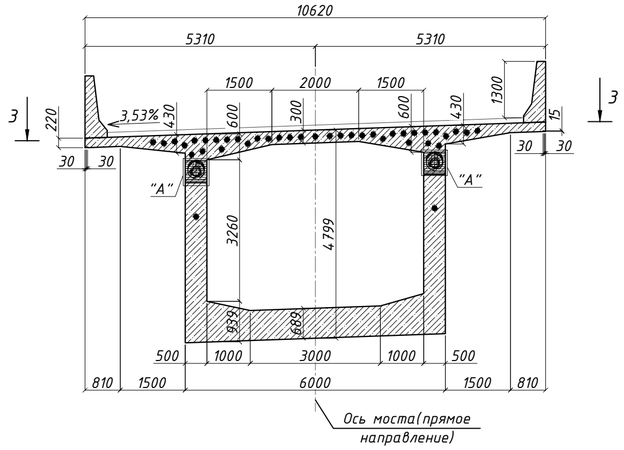

Разрез 1-1
М 1:100

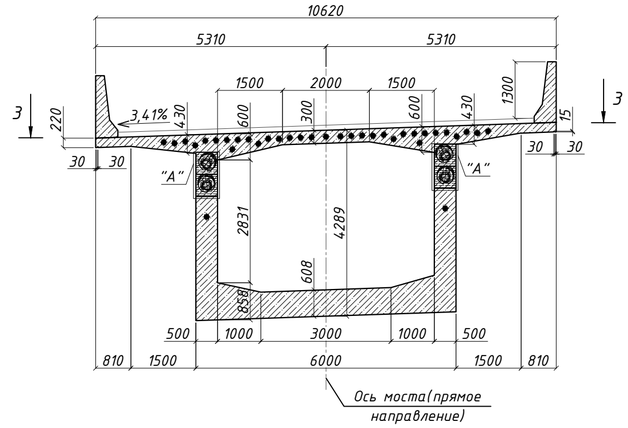

Разрез 4-4
М 1:20

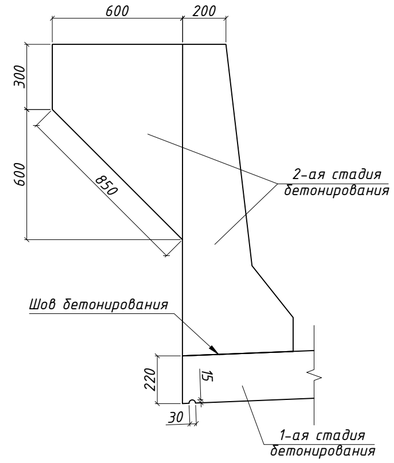

Разрез 3-3
М 1:100

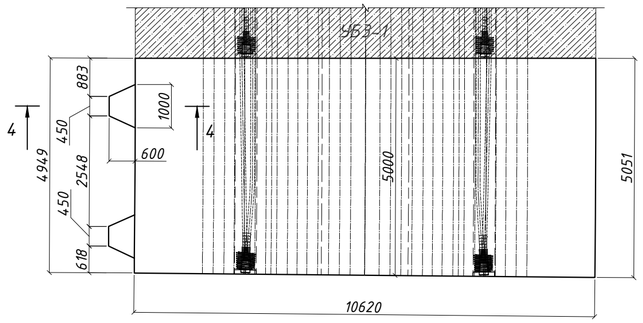

Узел "А"
М 1:25

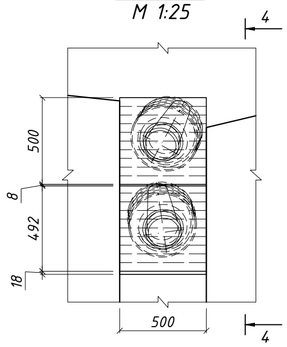

4 - 4
М 1:25

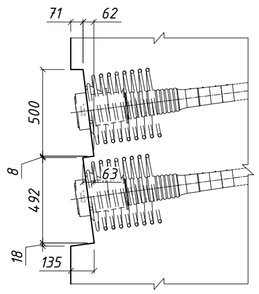

Спецификация элементов пролетного строения

Поз.	Обозначение	Наименование	Кол.	Масса ед., кг	Примечание
		Материалы			
	ГОСТ 26633-2015	Балка пролетного строения. Бетон B40 $F_2$300 W12 (1-ая стадия бетонирования)	56.5		$м^3$
	ГОСТ 26633-2015	Парапетное ограждение. Бетон B45 $F_2$300 W12 (2-ая стадия бетонирования)	4.5		$м^3$
	ГОСТ 26633-2015	Прилив под стойки ШЗЭ. Бетон B45 $F_2$300 W12 (2-ая стадия бетонирования)	0.52		$м^3$

1. Все размеры даны в мм.
2. Для всех внешних сопряжений поверхностей железобетонных элементов устраивать фаску 20х20 мм.
3. Армирование участка преднапряженной арматурой приведено в комплекте рабочей документации шифр ДМ12-2023-1809-РД-4-ИС-КЖ21.
4. Смотреть совместно с листом 2.
5. Бетон тяжелый для монолитного пролетного строения:
- класс прочности не менее B40 по ГОСТ 26633-2012;
- морозостойкость не менее $F_2$300 по ГОСТ 10060-2012;
- водонепроницаемость не менее W12 по ГОСТ 12730.5-84;

Схема расположения участков бетонирования пролетного строения.

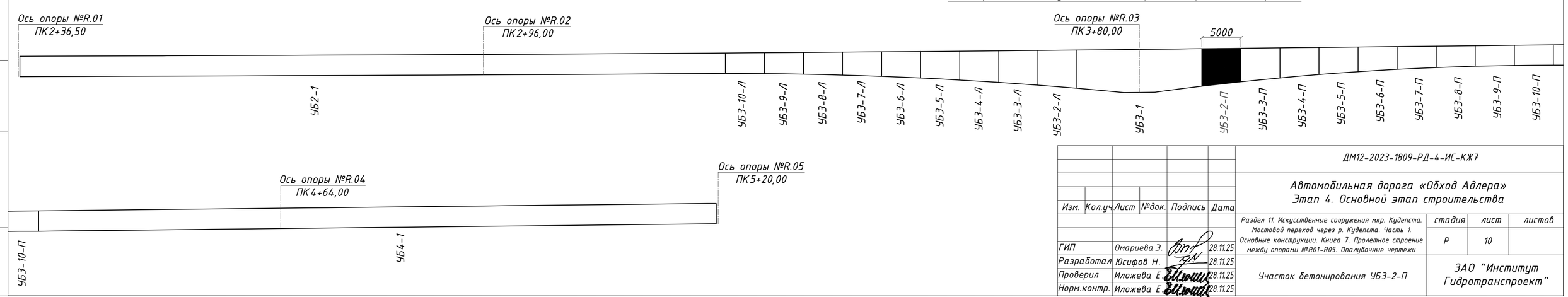

Изм.	Кол.уч.	Лист	№док.	Подпись	Дата
ГИП		Омариева Э.			28.11.25
Разработал		Юсифов Н.			28.11.25
Проверил		Иложева Е.			28.11.25
Норм.контр.		Иложева Е.			28.11.25

ДМ12-2023-1809-РД-4-ИС-КЖ7

Автомобильная дорога «Обход Адлера»
Этап 4. Основной этап строительства

Раздел 11. Искусственные сооружения мкр. Кудепста. Мостовой переход через р. Кудепста. Часть 1. Основные конструкции. Книга 7. Пролетное строение между опорами №R01-R05. Опалубочные чертежи

стадия	лист	листов
Р	10	

Участок бетонирования УБЗ-2-П

ЗАО "Институт Гидротранспроект"

Взамен инв. № | Подпись и дата | Инв.№ подл./

Формат А2

Участок бетонирования УБ3-3-Л
М 1:100

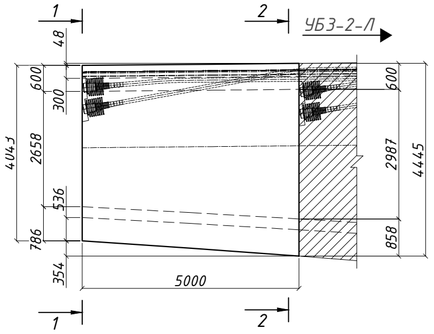

Разрез 1-1
М 1:100

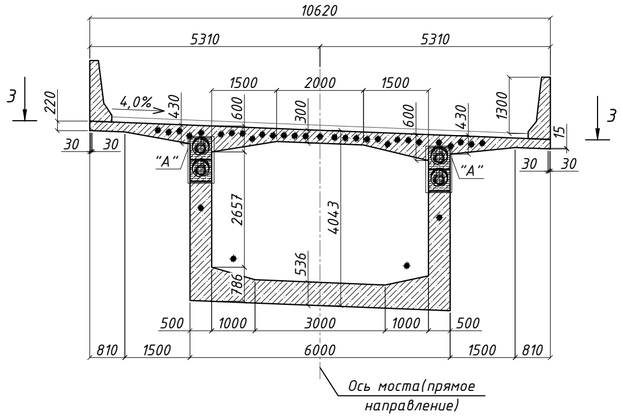

Разрез 2-2
М 1:100

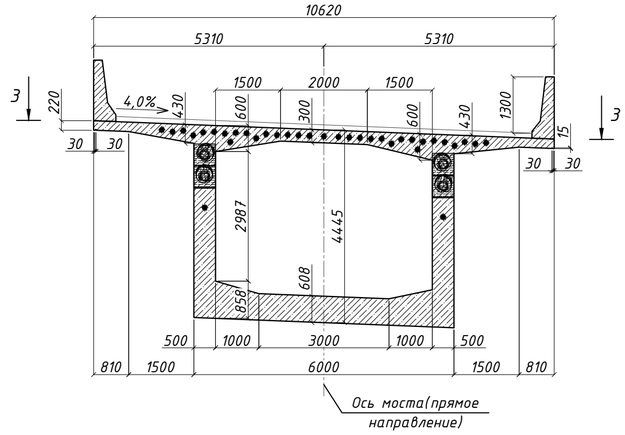

Разрез 4-4
М 1:20

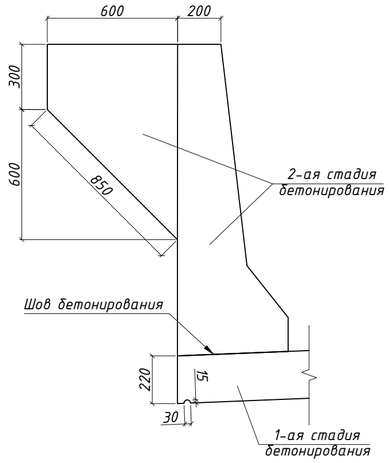

Разрез 3-3
М 1:100

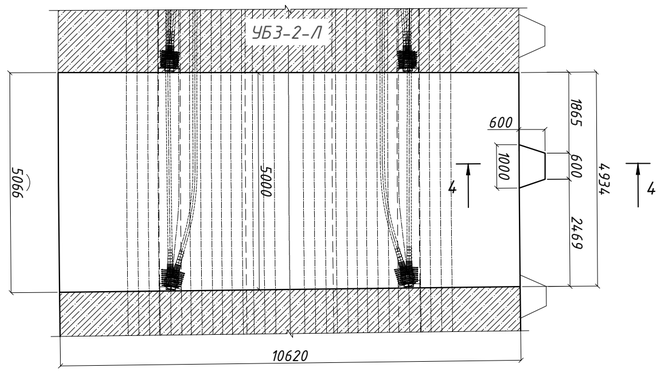

Узел "А"
М 1:25

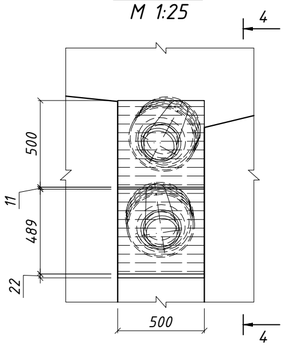

4 - 4
М 1:25

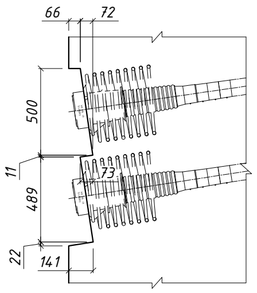

Спецификация элементов пролетного строения

Поз.	Обозначение	Наименование	Кол.	Масса ед., кг	Примечание
		Материалы			
	ГОСТ 26633-2015	Балка пролетного строения. Бетон B40 $F_2$300 W12 (1-ая стадия бетонирования)	53.15		$м^3$
	ГОСТ 26633-2015	Парапетное ограждение. Бетон B45 $F_2$300 W12 (2-ая стадия бетонирования)	4.5		$м^3$
	ГОСТ 26633-2015	Прилив под совмещенные стойки ШЗЭ и мачт освещения. Бетон B45 $F_2$300 W12 (2-ая стадия бетонирования)	0.29		$м^3$

1. Все размеры даны в мм.
2. Для всех внешних сопряжений поверхностей железобетонных элементов устраивать фаску 20х20 мм.
3. Армирование участка преднапряженной арматурой приведено в комплекте рабочей документации шифр ДМ12-2023-1809-РД-4-ИС-КЖ21.
4. Смотреть совместно с листом 2.
5. Бетон тяжелый для монолитного пролетного строения:
- класс прочности не менее B40 по ГОСТ 26633-2012;
- морозостойкость не менее $F_2$300 по ГОСТ 10060-2012;
- водонепроницаемость не менее W12 по ГОСТ 12730.5-84;

Схема расположения участков бетонирования пролетного строения.

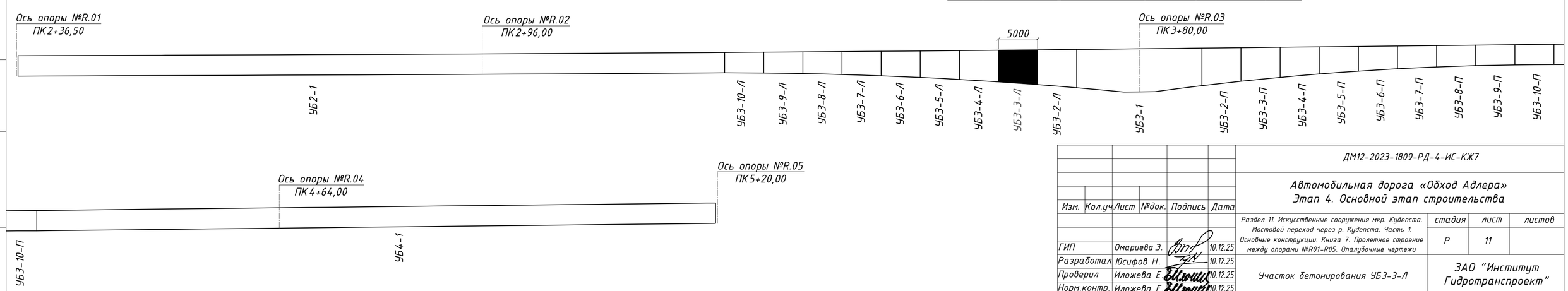

Изм.	Кол.уч.	Лист	№док.	Подпись	Дата	ДМ12-2023-1809-РД-4-ИС-КЖ7			
						Автомобильная дорога «Обход Адлера» Этап 4. Основной этап строительства			
ГИП		Омариева Э.			10.12.25	Раздел 11. Искусственные сооружения мкр. Кудепста. Мостовой переход через р. Кудепста. Часть 1. Основные конструкции. Книга 7. Пролетное строение между опорами №R01-R05. Опалубочные чертежи	стадия	лист	листов
Разработал		Юсифов Н.			10.12.25		Р	11	
Проверил		Иложева Е.			10.12.25	Участок бетонирования УБ3-3-Л	ЗАО "Институт Гидротранспроект"		
Норм.контр.		Иложева Е.			10.12.25				

Взамен инв. №

Подпись и дата

Инв.№ подл./

Формат А2

Участок бетонирования УБ3-3-П
М 1:100

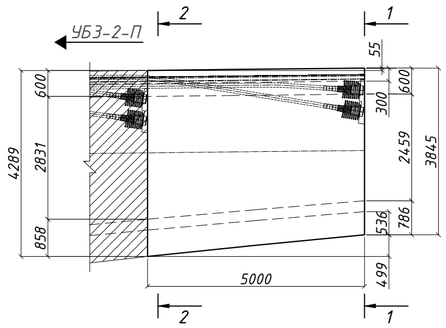

Разрез 2-2
М 1:100

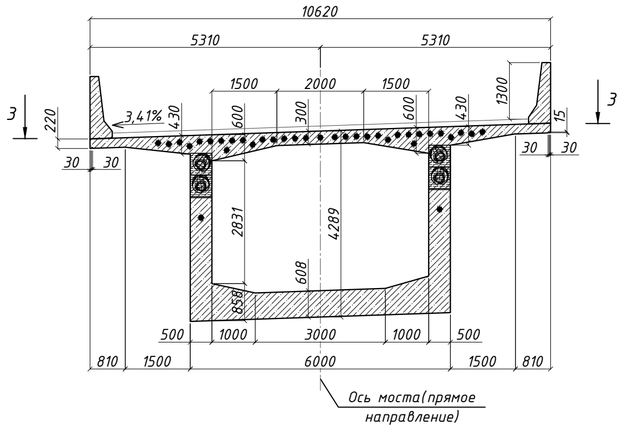

Разрез 1-1
М 1:100

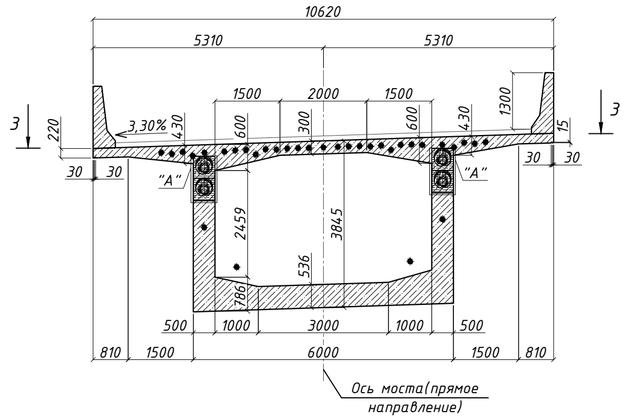

Разрез 4-4
М 1:20

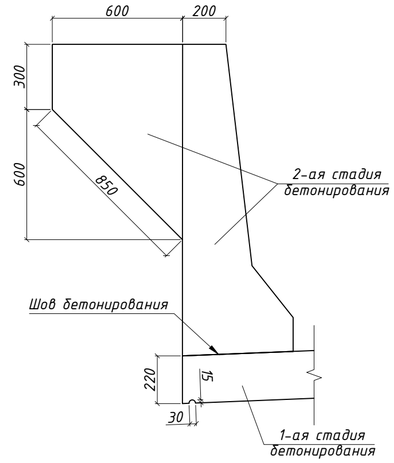

Разрез 3-3
М 1:100

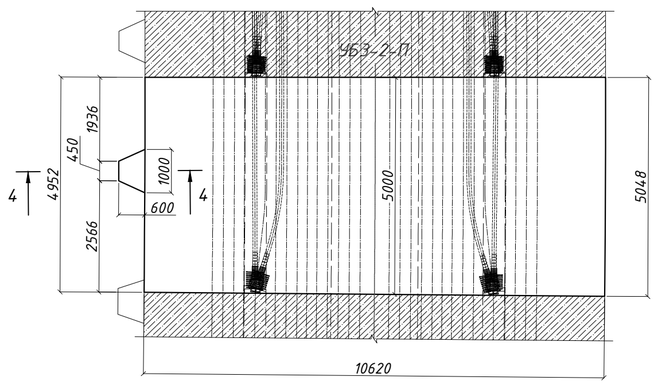

Узел "А"
М 1:25

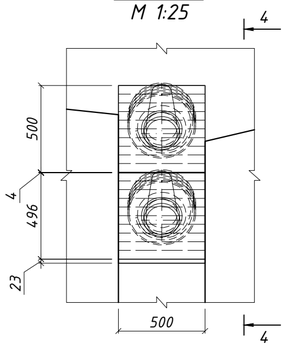

4 - 4
М 1:25

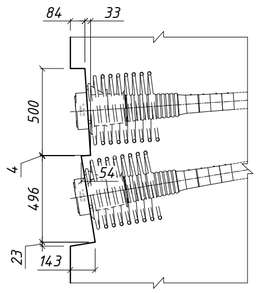

Спецификация элементов пролетного строения

Поз.	Обозначение	Наименование	Кол.	Масса ед., кг	Примечание
		Материалы			
	ГОСТ 26633-2015	Балка пролетного строения. Бетон B40 $F_2$300 W12 (1-ая стадия бетонирования)	52.25		$м^3$
	ГОСТ 26633-2015	Парапетное ограждение. Бетон B45 $F_2$300 W12 (2-ая стадия бетонирования)	4.5		$м^3$
	ГОСТ 26633-2015	Прилив под стойки ШЗЭ. Бетон B45 $F_2$300 W12 (2-ая стадия бетонирования)	0.26		$м^3$

1. Все размеры даны в мм.
2. Для всех внешних сопряжений поверхностей железобетонных элементов устраивать фаску 20х20 мм.
3. Армирование участка преднапряженной арматурой приведено в комплекте рабочей документации шифр ДМ12-2023-1809-РД-4-ИС-КЖ21.
4. Смотреть совместно с листом 2.
5. Бетон тяжелый для монолитного пролетного строения:
- класс прочности не менее B40 по ГОСТ 26633-2012;
- морозостойкость не менее $F_2$300 по ГОСТ 10060-2012;
- водонепроницаемость не менее W12 по ГОСТ 12730.5-84;

Схема расположения участков бетонирования пролетного строения.

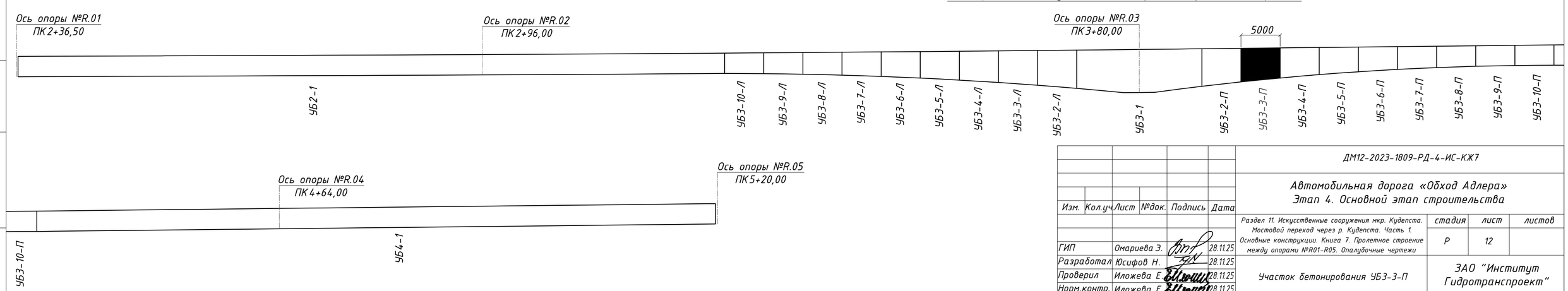

Изм.	Кол.уч.	Лист	№док.	Подпись	Дата	ДМ12-2023-1809-РД-4-ИС-КЖ7		
						Автомобильная дорога «Обход Адлера» Этап 4. Основной этап строительства		
ГИП	Омариева Э.				28.11.25	Раздел 11. Искусственные сооружения мкр. Кудепста. Мостовой переход через р. Кудепста. Часть 1. Основные конструкции. Книга 7. Пролетное строение между опорами №R01-R05. Опалубочные чертежи	стадия: Р	лист: 12 / листов:
Разработал	Юсифов Н.				28.11.25			
Проверил	Иложева Е.				28.11.25	Участок бетонирования УБ3-3-П	ЗАО "Институт Гидротранспроект"	
Норм.контр.	Иложева Е.				28.11.25			

Взамен инв. №

Подпись и дата

Инв.№ подл./

Формат А2

Участок бетонирования УБ3-4-Л
М 1:100

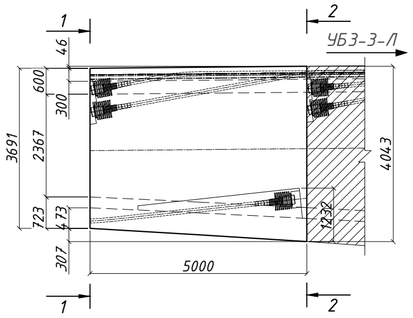

Разрез 1-1
М 1:100

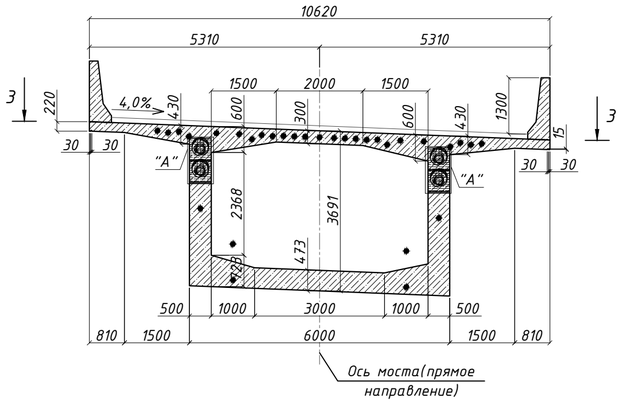

Разрез 2-2
М 1:100

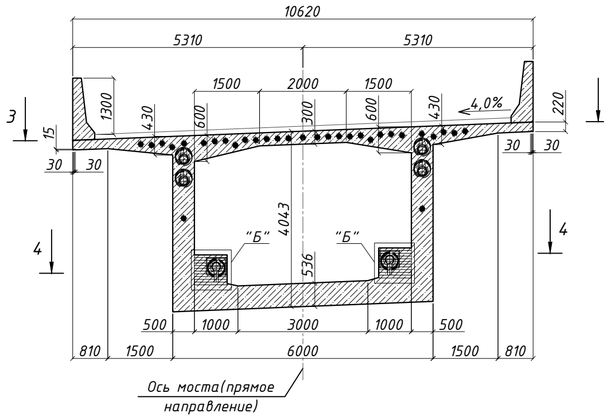

Разрез 5-5
М 1:20

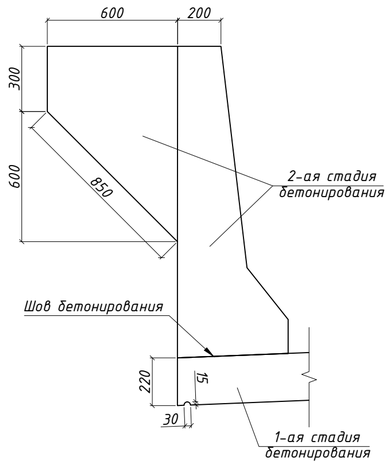

Разрез 3-3
М 1:100

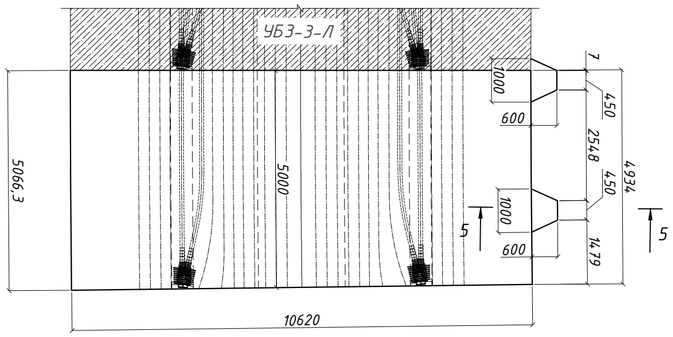

Узел "А"
М 1:25

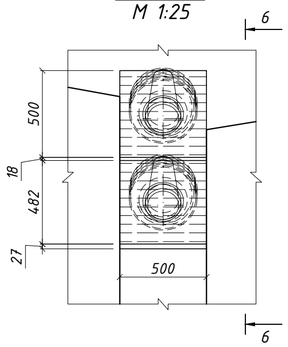

6 - 6
М 1:25

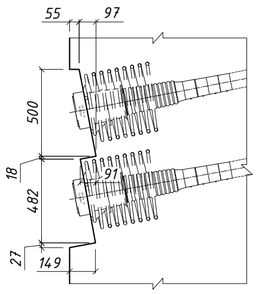

Разрез 4-4
М 1:100

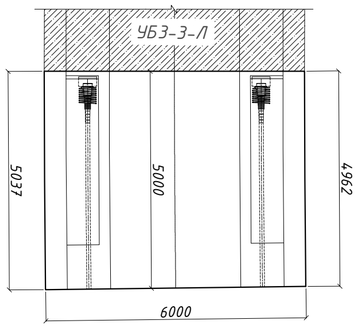

Узел "Б"
М 1:25

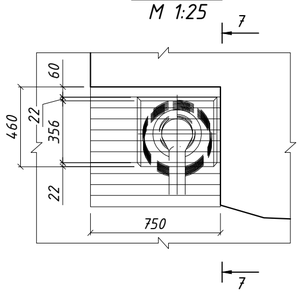

7 - 7
М 1:25

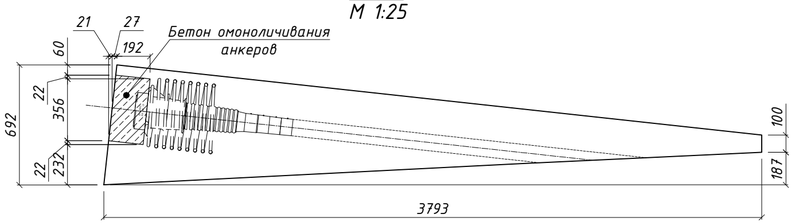

Спецификация элементов пролетного строения

Поз.	Обозначение	Наименование	Кол.	Масса ед., кг	Примечание
		Материалы			
	ГОСТ 26633-2015	Балка пролетного строения. Бетон B40 $F_2$300 W12 (1-ая стадия бетонирования)	51.75		$м^3$
	ГОСТ 26633-2015	Парапетное ограждение. Бетон B45 $F_2$300 W12 (2-ая стадия бетонирования)	4.5		$м^3$
	ГОСТ 26633-2015	Прилив под стойки ШЗЭ. Бетон B45 $F_2$300 W12 (2-ая стадия бетонирования)	0.52		$м^3$
	ГОСТ 26633-2015	Бетон B40 $F_2$300 W12 (Омоноличивание анкеров)	0.08		$м^3$

1. Все размеры даны в мм.
2. Для всех внешних сопряжений поверхностей железобетонных элементов устраивать фаску 20х20 мм.
3. Армирование участка преднапряженной арматурой приведено в комплекте рабочей документации шифр ДМ12-2023-1809-РД-4-ИС-КЖ21.
4. Смотреть совместно с листом 2.
5. Бетон тяжелый для монолитного пролетного строения:
- класс прочности не менее B40 по ГОСТ 26633-2012;
- морозостойкость не менее $F_2$300 по ГОСТ 10060-2012;
- водонепроницаемость не менее W12 по ГОСТ 12730.5-84;

Схема расположения участков бетонирования пролетного строения.

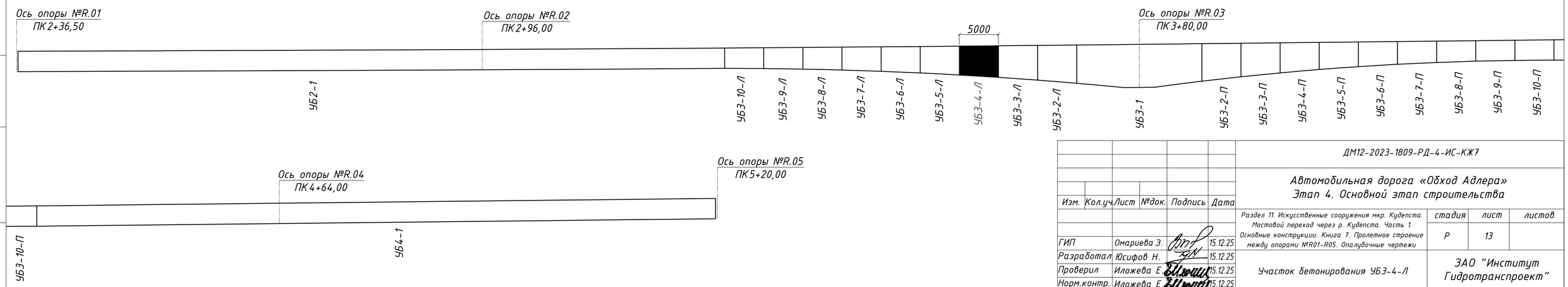

Изм.	Кол.уч.	Лист	№док.	Подпись	Дата	ДМ12-2023-1809-РД-4-ИС-КЖ7			
						Автомобильная дорога «Обход Адлера» Этап 4. Основной этап строительства			
ГИП		Омариева Э.			15.12.25	Раздел 11. Искусственные сооружения мкр. Кудепста. Мостовой переход через р. Кудепста. Часть 1. Основные конструкции. Книга 7. Пролетное строение между опорами №R01-R05. Опалубочные чертежи	стадия	лист	листов
Разработал		Юсифов Н.			15.12.25		Р	13	
Проверил		Иложева Е.			15.12.25	Участок бетонирования УБ3-4-Л	ЗАО "Институт Гидротранспроект"		
Норм.контр.		Иложева Е.			15.12.25				

Взамен инв. № | Подпись и дата | Инв.№ подл./

Формат А2

Участок бетонирования УБ3-4-П
М 1:100

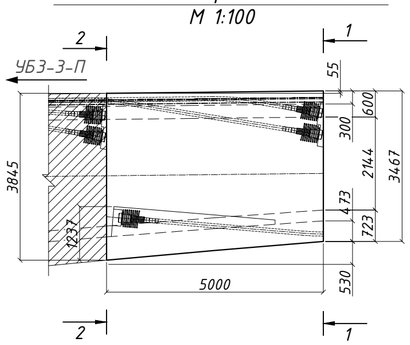

Разрез 2-2
М 1:100

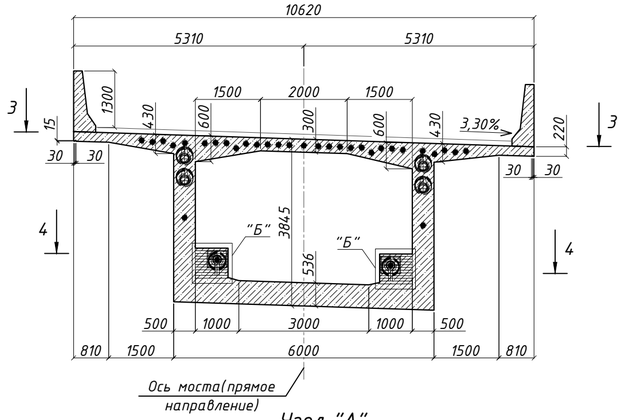

Разрез 1-1
М 1:100

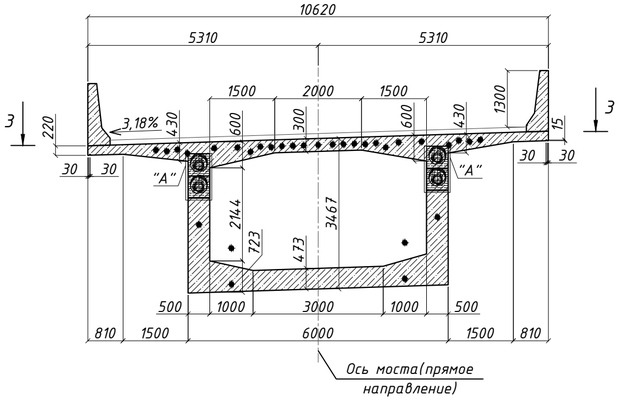

Разрез 5-5
М 1:20

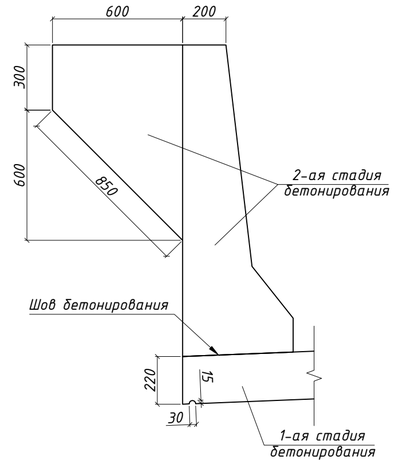

Разрез 3-3
М 1:100

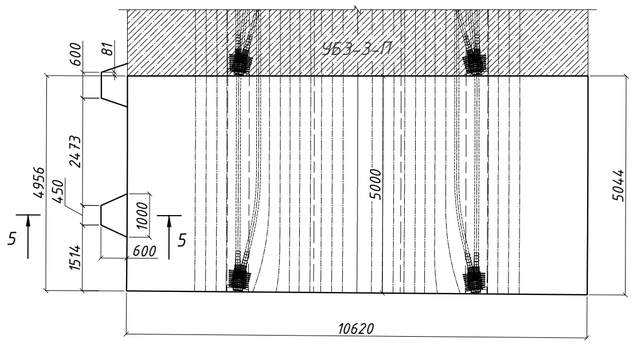

Узел "А"
М 1:25

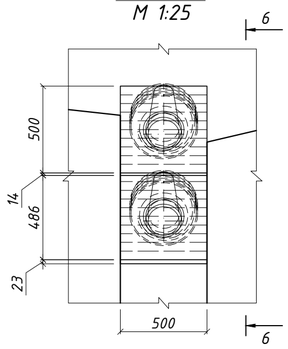

6 - 6
М 1:25

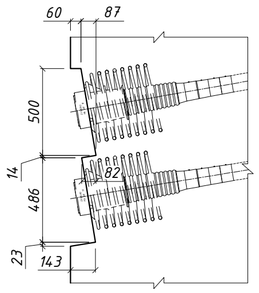

Разрез 4-4
М 1:100

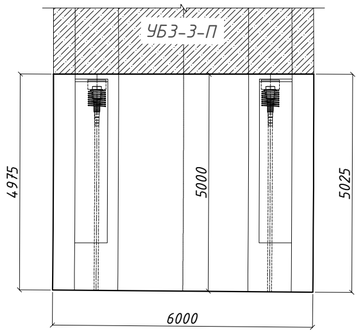

Узел "Б"
М 1:25

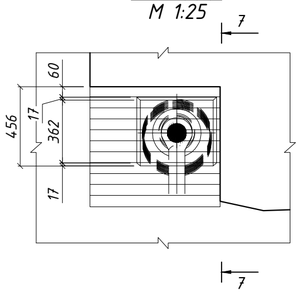

7 - 7
М 1:25

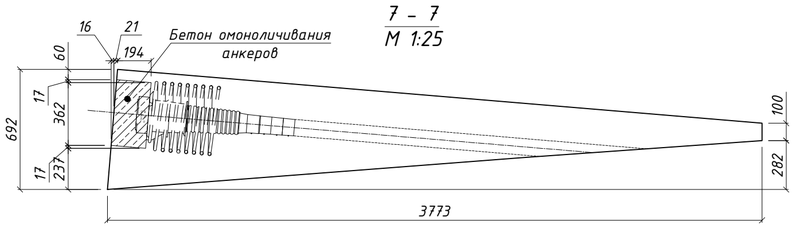

Спецификация элементов пролетного строения

Поз.	Обозначение	Наименование	Кол.	Масса ед., кг	Примечание
		Материалы			
	ГОСТ 26633-2015	Балка пролетного строения. Бетон B40 $F_2$300 W12 (1-ая стадия бетонирования)	50.7		$м^3$
	ГОСТ 26633-2015	Парапетное ограждение. Бетон B45 $F_2$300 W12 (2-ая стадия бетонирования)	4.5		$м^3$
	ГОСТ 26633-2015	Прилив под стойки ШЗЭ. Бетон B45 $F_2$300 W12 (2-ая стадия бетонирования)	0.26		$м^3$
	ГОСТ 26633-2015	Прилив под совмещенные стойки ШЗЭ и мачт освещения. Бетон B45 $F_2$300 W12 (2-ая стадия бетонирования)	0.29		$м^3$
	ГОСТ 26633-2015	Бетон B40 $F_2$300 W12 (Омоноличивание анкеров)	0.12		$м^3$

1. Все размеры даны в мм.
2. Для всех внешних сопряжений поверхностей железобетонных элементов устраивать фаску 20х20 мм.
3. Армирование участка преднапряженной арматурой приведено в комплекте рабочей документации шифр ДМ12-2023-1809-РД-4-ИС-КЖ21.
4. Смотреть совместно с листом 2.
5. Бетон тяжелый для монолитного пролетного строения:
- класс прочности не менее B40 по ГОСТ 26633-2012;
- морозостойкость не менее $F_2$300 по ГОСТ 10060-2012;
- водонепроницаемость не менее W12 по ГОСТ 12730.5-84;

Схема расположения участков бетонирования пролетного строения.

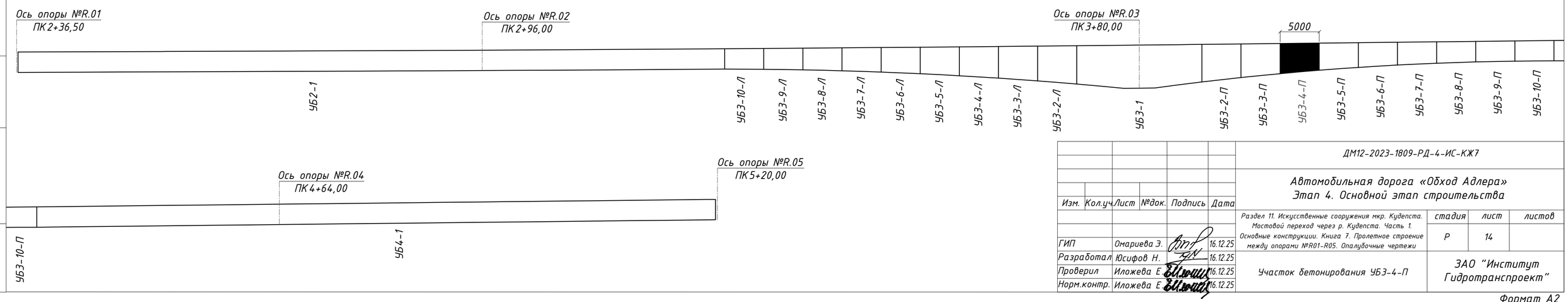

						ДМ12-2023-1809-РД-4-ИС-КЖ7
Изм.	Кол.уч.	Лист	№док.	Подпись	Дата	Автомобильная дорога «Обход Адлера» Этап 4. Основной этап строительства
ГИП	Омариева Э.				16.12.25	Раздел 11. Искусственные сооружения мкр. Кудепста. Мостовой переход через р. Кудепста. Часть 1. Основные конструкции. Книга 7. Пролетное строение между опорами №R01-R05. Опалубочные чертежи. Стадия: Р; Лист: 14; Листов:
Разработал	Юсифов Н.				16.12.25	
Проверил	Иложева Е.				16.12.25	Участок бетонирования УБ3-4-П
Норм.контр.	Иложева Е.				16.12.25	ЗАО "Институт Гидротранспроект"

Взамен инв. № | Подпись и дата | Инв.№ подл./

Формат А2

Участок бетонирования УБЗ-5-Л
М 1:100

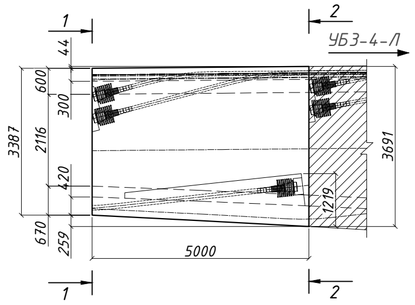

Разрез 1-1
М 1:100

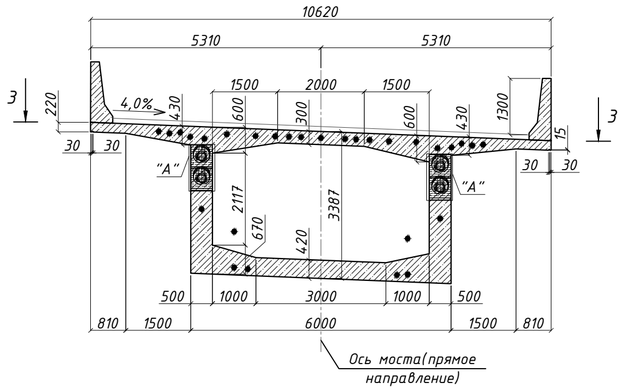

Разрез 2-2
М 1:100

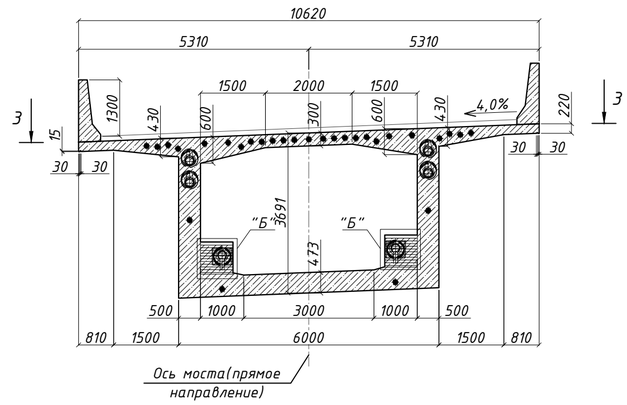

Разрез 5-5
М 1:20

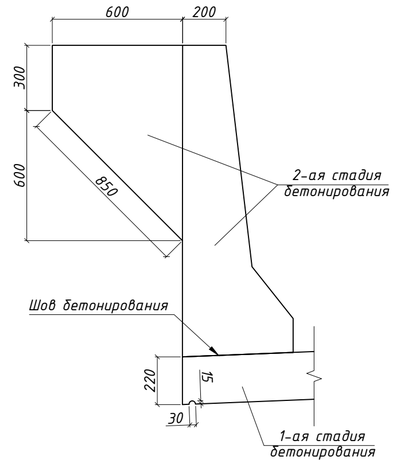

Разрез 3-3
М 1:100

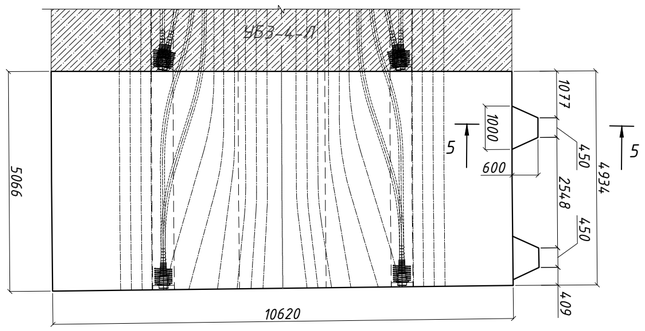

Узел "А"
М 1:25

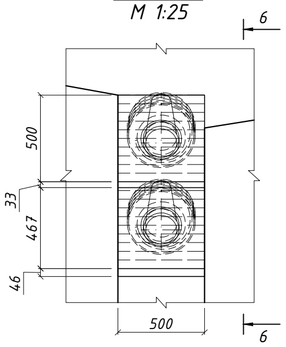

6 - 6
М 1:25

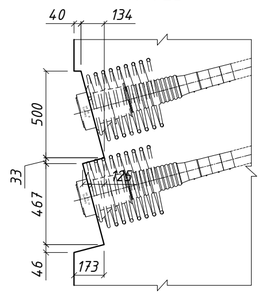

Разрез 4-4
М 1:100

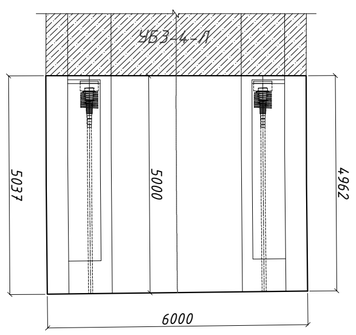

Узел "Б"
М 1:25

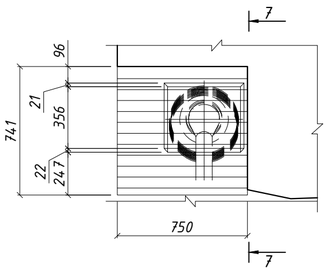

7 - 7
М 1:25

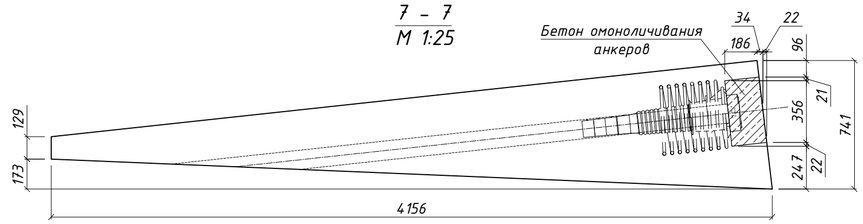

Спецификация элементов пролетного строения

Поз.	Обозначение	Наименование	Кол.	Масса ед., кг	Примечание
		Материалы			
	ГОСТ 26633-2015	Балка пролетного строения. Бетон B40 $F_2$300 W12 (1-ая стадия бетонирования)	48.85		$м^3$
	ГОСТ 26633-2015	Парапетное ограждение. Бетон B45 $F_2$300 W12 (2-ая стадия бетонирования)	4.5		$м^3$
	ГОСТ 26633-2015	Прилив под стойки ШЗЭ. Бетон B45 $F_2$300 W12 (2-ая стадия бетонирования)	0.52		$м^3$
	ГОСТ 26633-2015	Бетон B40 $F_2$300 W12 (Омоноличивание анкеров)	0.12		$м^3$

1. Все размеры даны в мм.
2. Для всех внешних сопряжений поверхностей железобетонных элементов устраивать фаску 20х20 мм.
3. Армирование участка преднапряженной арматурой приведено в комплекте рабочей документации шифр ДМ12-2023-1809-РД-4-ИС-КЖ21.
4. Смотреть совместно с листом 2.
5. Бетон тяжелый для монолитного пролетного строения:
- класс прочности не менее B40 по ГОСТ 26633-2012;
- морозостойкость не менее $F_2$300 по ГОСТ 10060-2012;
- водонепроницаемость не менее W12 по ГОСТ 12730.5-84;

Схема расположения участков бетонирования пролетного строения.

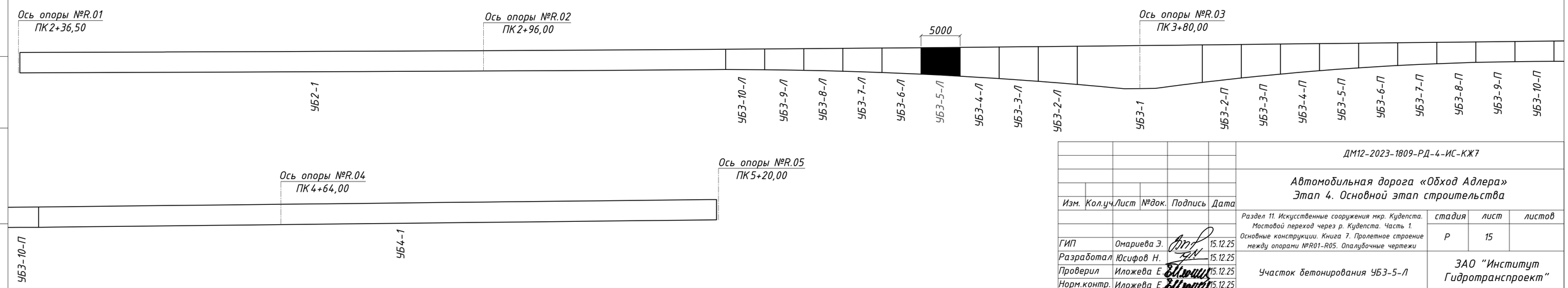

Изм.	Кол.уч.	Лист	№док.	Подпись	Дата
ГИП		Омариева Э.			15.12.25
Разработал		Юсифов Н.			15.12.25
Проверил		Иложева Е.			15.12.25
Норм.контр.		Иложева Е.			15.12.25

ДМ12-2023-1809-РД-4-ИС-КЖ7

Автомобильная дорога «Обход Адлера»
Этап 4. Основной этап строительства

Раздел 11. Искусственные сооружения мкр. Кудепста. Мостовой переход через р. Кудепста. Часть 1. Основные конструкции. Книга 7. Пролетное строение между опорами №R01-R05. Опалубочные чертежи

стадия	лист	листов
Р	15	

Участок бетонирования УБЗ-5-Л

ЗАО "Институт Гидротранспроект"

Взамен инв. № | Подпись и дата | Инв.№ подл./

Формат А2

Участок бетонирования УБЗ-5-П
М 1:100

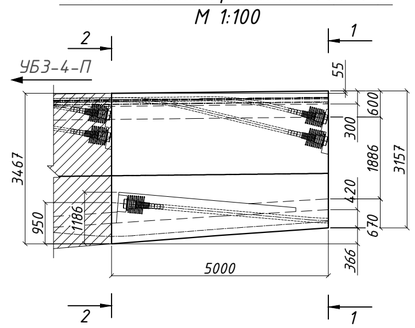

Разрез 2-2
М 1:100

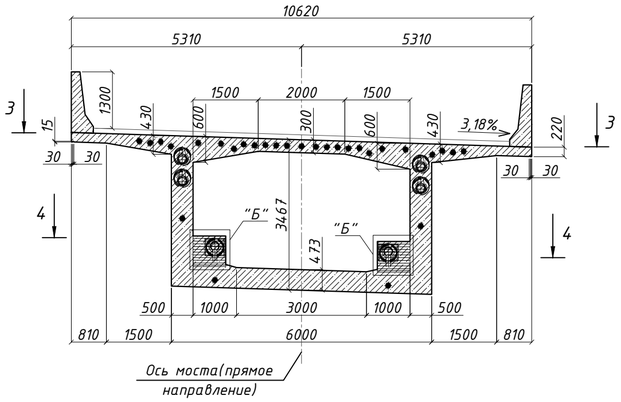

Разрез 1-1
М 1:100

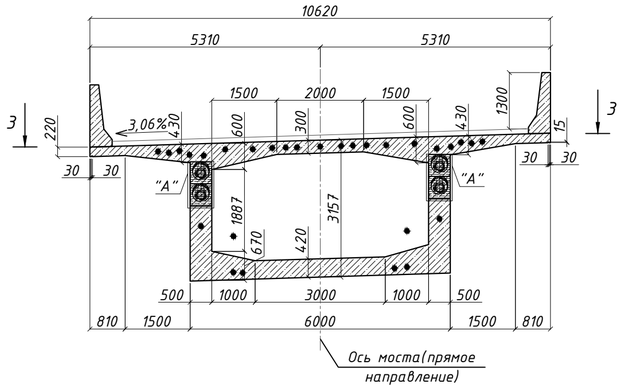

Разрез 5-5
М 1:20

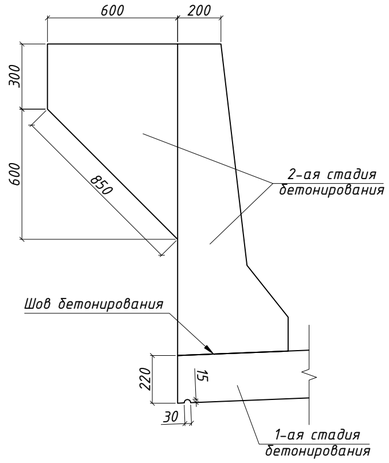

Разрез 3-3
М 1:100

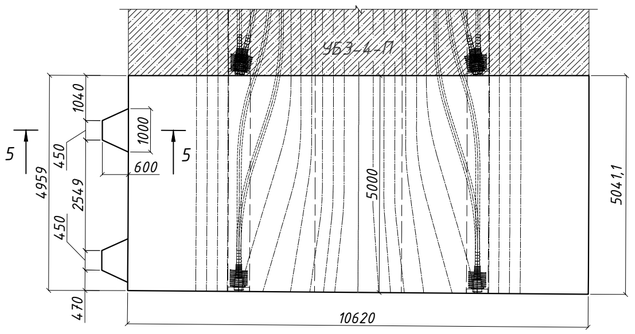

Узел "А"
М 1:25

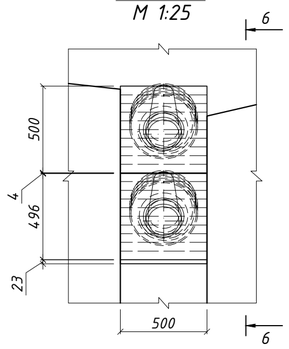

6 - 6
М 1:25

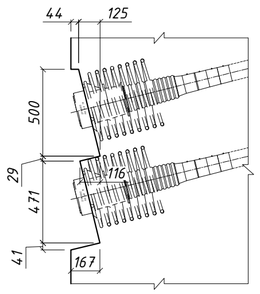

Разрез 4-4
М 1:100

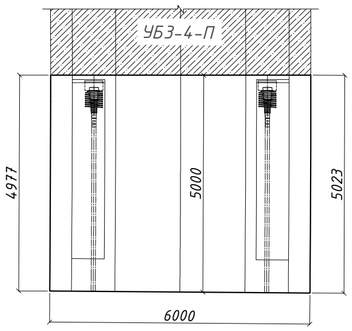

Узел "Б"
М 1:25

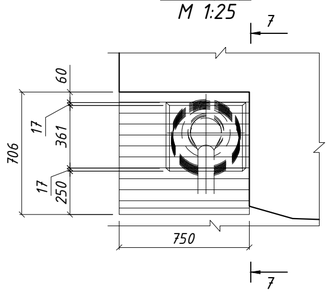

7 - 7
М 1:25

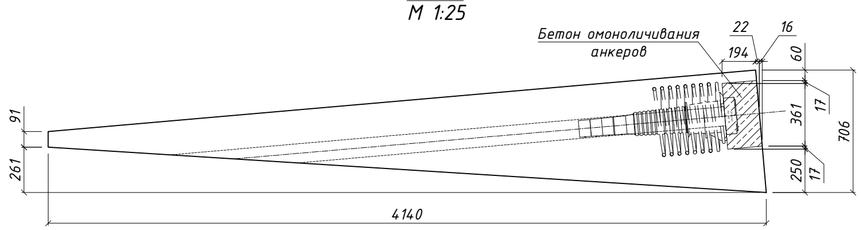

Спецификация элементов пролетного строения

Поз.	Обозначение	Наименование	Кол.	Масса ед., кг	Примечание
		Материалы			
	ГОСТ 26633-2015	Балка пролетного строения. Бетон B40 $F_2$300 W12 (1-ая стадия бетонирования)	47.50		$м^3$
	ГОСТ 26633-2015	Парапетное ограждение. Бетон B45 $F_2$300 W12 (2-ая стадия бетонирования)	4.5		$м^3$
	ГОСТ 26633-2015	Прилив под стойки ШЗЭ. Бетон B45 $F_2$300 W12 (2-ая стадия бетонирования)	0.52		$м^3$
	ГОСТ 26633-2015	Бетон B40 $F_2$300 W12 (Омоноличивание анкеров)	0.12		$м^3$

1. Все размеры даны в мм.
2. Для всех внешних сопряжений поверхностей железобетонных элементов устраивать фаску 20х20 мм.
3. Армирование участка преднапряженной арматурой приведено в комплекте рабочей документации шифр ДМ12-2023-1809-РД-4-ИС-КЖ21.
4. Смотреть совместно с листом 2.
5. Бетон тяжелый для монолитного пролетного строения:
- класс прочности не менее B40 по ГОСТ 26633-2012;
- морозостойкость не менее $F_2$300 по ГОСТ 10060-2012;
- водонепроницаемость не менее W12 по ГОСТ 12730.5-84;

Схема расположения участков бетонирования пролетного строения.

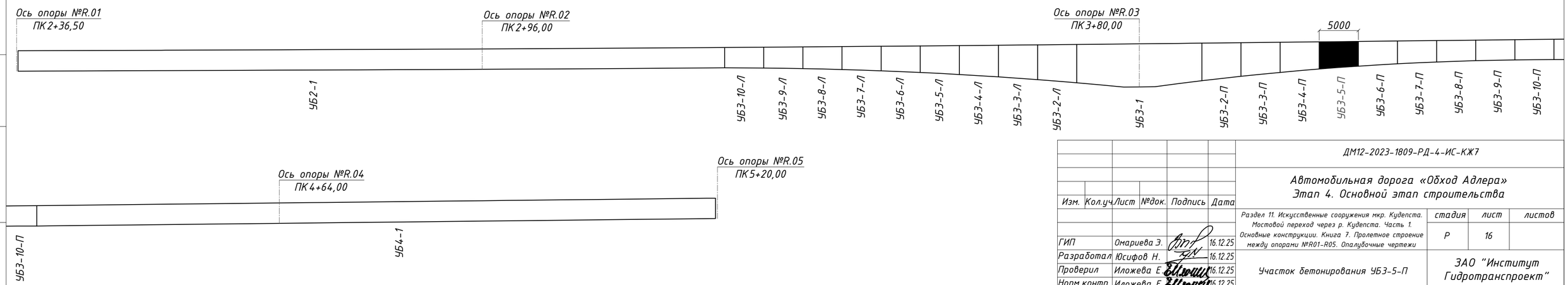

Изм.	Кол.уч.	Лист	№док.	Подпись	Дата
ГИП		Омариева Э.			16.12.25
Разработал		Юсифов Н.			16.12.25
Проверил		Иложева Е.			16.12.25
Норм.контр.		Иложева Е.			16.12.25

ДМ12-2023-1809-РД-4-ИС-КЖ7

Автомобильная дорога «Обход Адлера»
Этап 4. Основной этап строительства

Раздел 11. Искусственные сооружения мкр. Кудепста. Мостовой переход через р. Кудепста. Часть 1. Основные конструкции. Книга 7. Пролетное строение между опорами №R01-R05. Опалубочные чертежи

стадия	лист	листов
Р	16	

Участок бетонирования УБЗ-5-П

ЗАО "Институт Гидротранспроект"

Взамен инв. №
Подпись и дата
Инв.№ подл./

Формат А2

Участок бетонирования УБЗ-6-Л
М 1:100

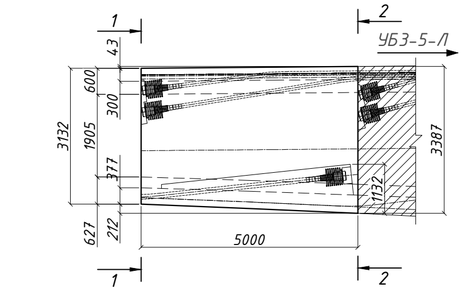

Разрез 1-1
М 1:100

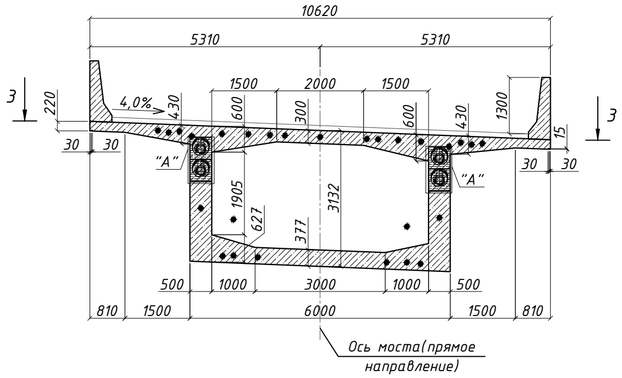

Разрез 2-2
М 1:100

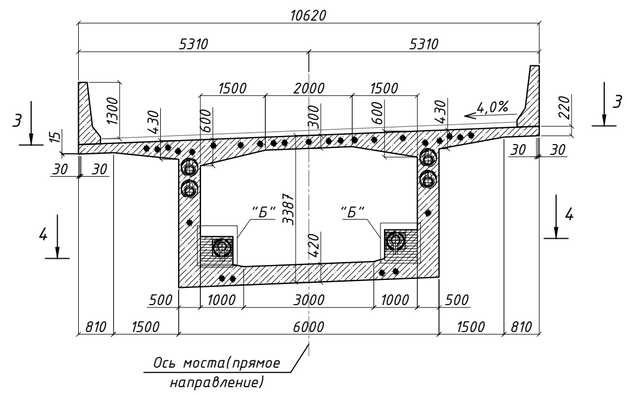

Разрез 5-5
М 1:20

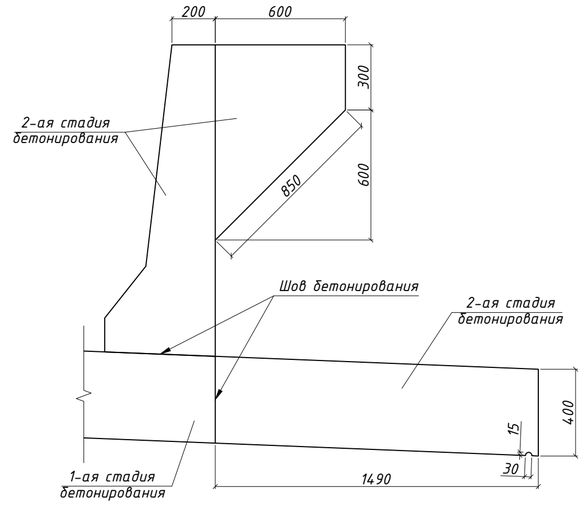

Разрез 3-3
М 1:100

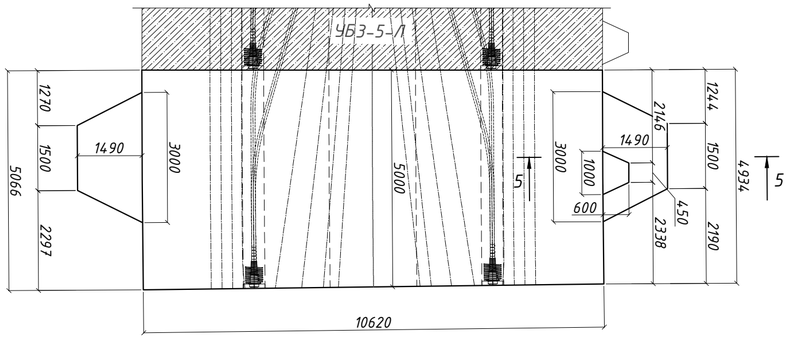

Узел "А"
М 1:25

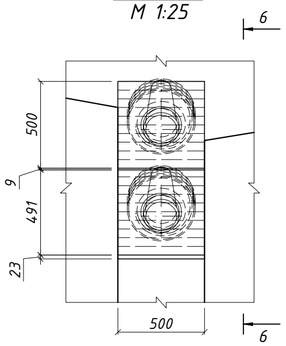

6 - 6
М 1:25

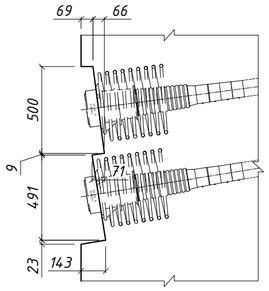

Разрез 4-4
М 1:100

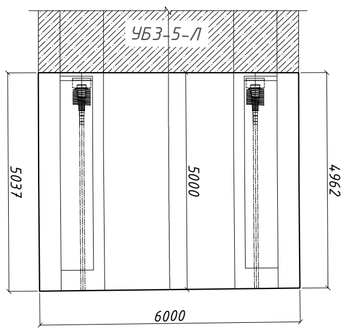

Узел "Б"
М 1:25

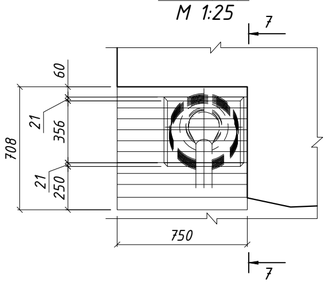

7 - 7
М 1:25

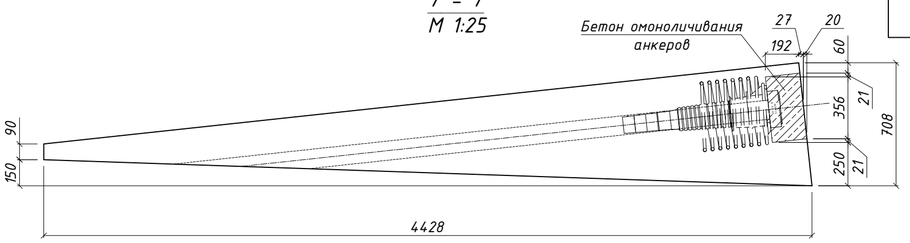

Спецификация элементов пролетного строения

Поз.	Обозначение	Наименование	Кол.	Масса ед., кг	Примечание
		Материалы			
	ГОСТ 26633-2015	Балка пролетного строения. Бетон B40 $F_2$300 W12 (1-ая стадия бетонирования)	46.0		$м^3$
	ГОСТ 26633-2015	Парапетное ограждение. Бетон B45 $F_2$300 W12 (2-ая стадия бетонирования)	4.5		$м^3$
	ГОСТ 26633-2015	Прилив под стойки ШЗЭ. Бетон B45 $F_2$300 W12 (2-ая стадия бетонирования)	0.26		$м^3$
	ГОСТ 26633-2015	Консоль под мачту ТСОДД. Бетон B45 $F_2$300 W12 (2-ая стадия бетонирования)	2.70		$м^3$
	ГОСТ 26633-2015	Бетон B40 $F_2$300 W12 (Омоноличивание анкеров)	0.12		$м^3$

1. Все размеры даны в мм.
2. Для всех внешних сопряжений поверхностей железобетонных элементов устраивать фаску 20х20 мм.
3. Армирование участка преднапряженной арматурой приведено в комплекте рабочей документации шифр ДМ12-2023-1809-РД-4-ИС-КЖ21.
4. Смотреть совместно с листом 2.
5. Бетон тяжелый для монолитного пролетного строения:
- класс прочности не менее B40 по ГОСТ 26633-2012;
- морозостойкость не менее $F_2$300 по ГОСТ 10060-2012;
- водонепроницаемость не менее W12 по ГОСТ 12730.5-84;

Схема расположения участков бетонирования пролетного строения.

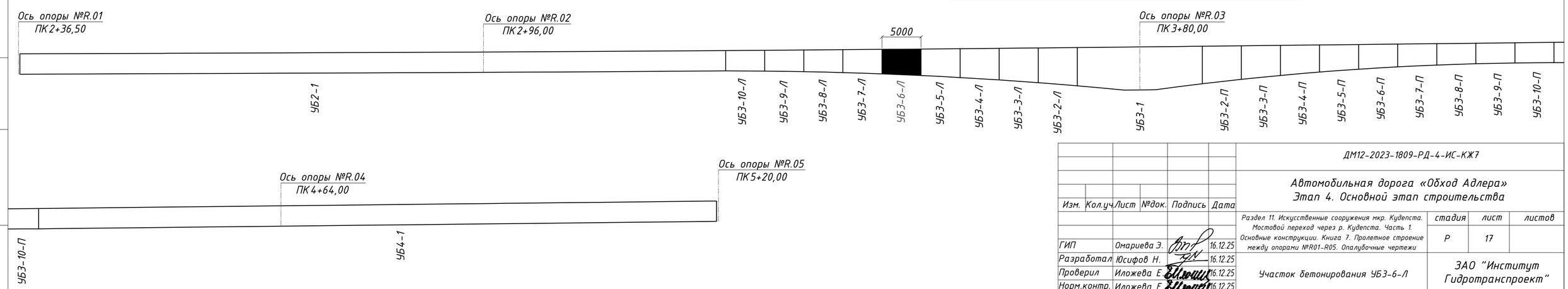

Изм.	Кол.уч.	Лист	№док.	Подпись	Дата
ГИП		Омариева Э.			16.12.25
Разработал		Юсифов Н.			16.12.25
Проверил		Иложева Е.			16.12.25
Норм.контр.		Иложева Е.			16.12.25

ДМ12-2023-1809-РД-4-ИС-КЖ7

Автомобильная дорога «Обход Адлера»
Этап 4. Основной этап строительства

Раздел 11. Искусственные сооружения мкр. Кудепста. Мостовой переход через р. Кудепста. Часть 1. Основные конструкции. Книга 7. Пролетное строение между опорами №R01-R05. Опалубочные чертежи

стадия	лист	листов
Р	17	

Участок бетонирования УБЗ-6-Л

ЗАО "Институт Гидротранспроект"

Взамен инв. № | Подпись и дата | Инв.№ подл./

Формат А2

Участок бетонирования УБЗ-6-П
М 1:100

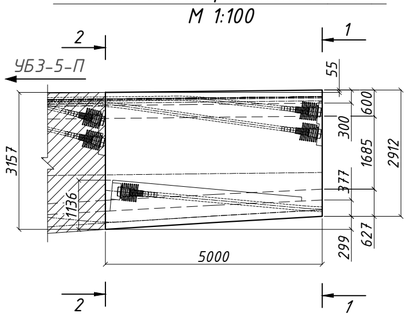

Разрез 2-2
М 1:100

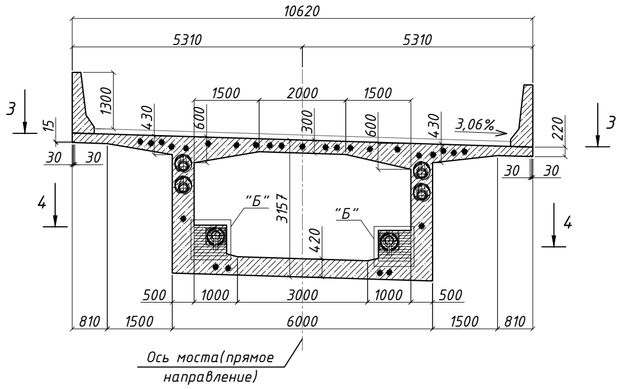

Разрез 1-1
М 1:100

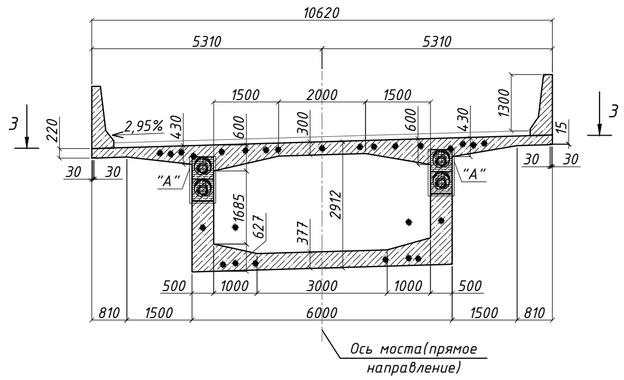

Разрез 5-5
М 1:20

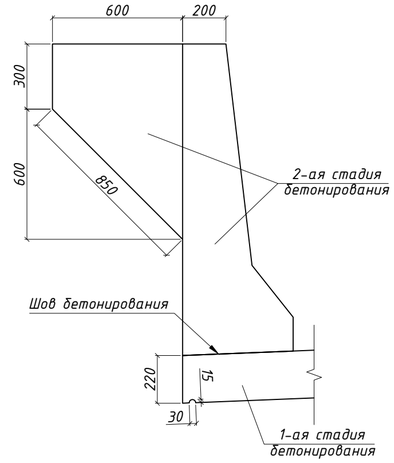

Разрез 3-3
М 1:100

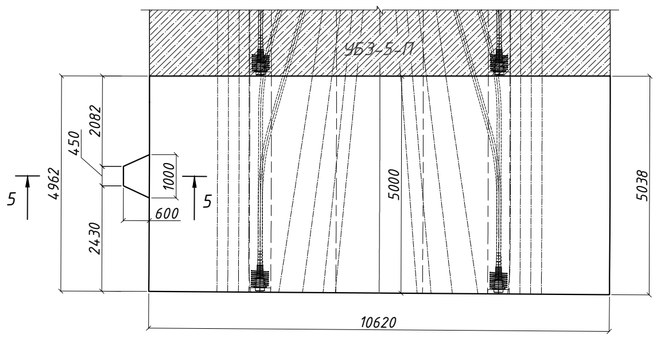

Узел "А"
М 1:25

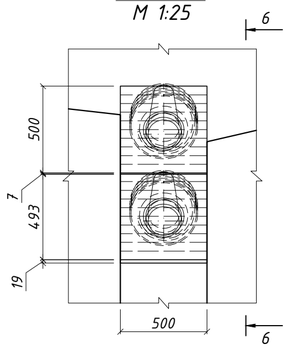

6 - 6
М 1:25

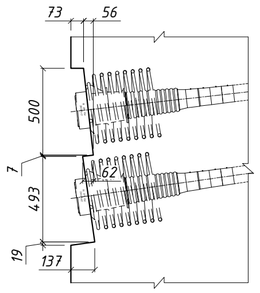

Разрез 4-4
М 1:100

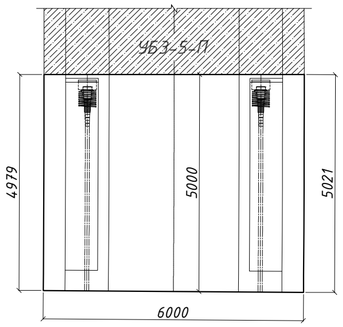

Узел "Б"
М 1:25

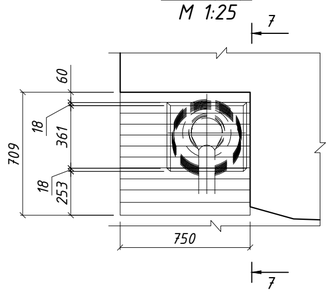

7 - 7
М 1:25

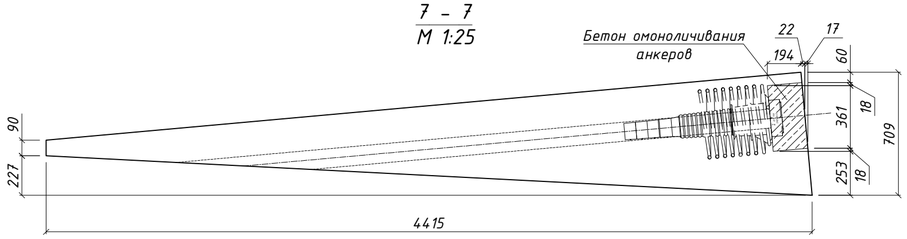

Спецификация элементов пролетного строения

Поз.	Обозначение	Наименование	Кол.	Масса ед., кг	Примечание
		Материалы			
	ГОСТ 26633-2015	Балка пролетного строения. Бетон В40 $F_2$300 W12 (1-ая стадия бетонирования)	44.90		$м^3$
	ГОСТ 26633-2015	Парапетное ограждение. Бетон В45 $F_2$300 W12 (2-ая стадия бетонирования)	4.5		$м^3$
	ГОСТ 26633-2015	Прилив под стойки ШЗЭ. Бетон В45 $F_2$300 W12 (2-ая стадия бетонирования)	0.26		$м^3$
	ГОСТ 26633-2015	Бетон В40 $F_2$300 W12 (Омоноличивание анкеров)	0.12		$м^3$

1. Все размеры даны в мм.
2. Для всех внешних сопряжений поверхностей железобетонных элементов устраивать фаску 20х20 мм.
3. Армирование участка преднапряженной арматурой приведено в комплекте рабочей документации шифр ДМ12-2023-1809-РД-4-ИС-КЖ21.
4. Смотреть совместно с листом 2.
5. Бетон тяжелый для монолитного пролетного строения:
- класс прочности не менее В40 по ГОСТ 26633-2012;
- морозостойкость не менее $F_2$300 по ГОСТ 10060-2012;
- водонепроницаемость не менее W12 по ГОСТ 12730.5-84;

Схема расположения участков бетонирования пролетного строения.

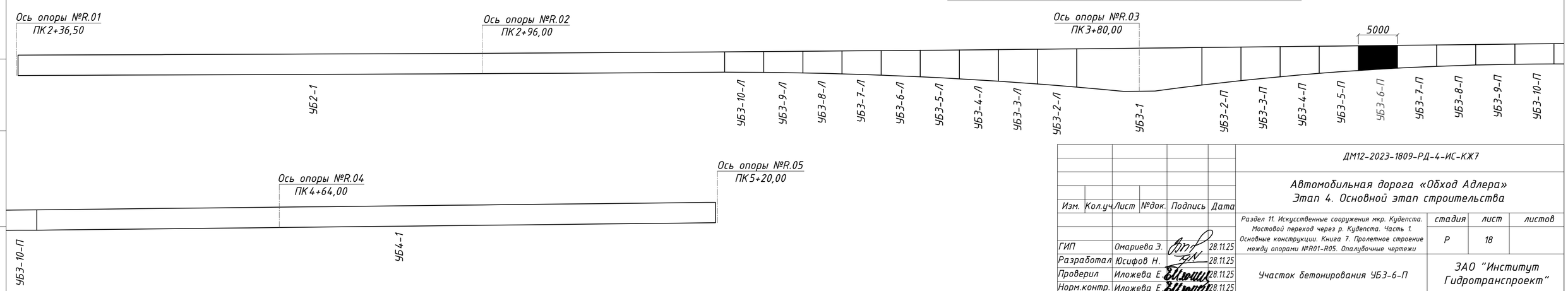

Изм.	Кол.уч.	Лист	№док.	Подпись	Дата
ГИП		Омариева Э.			28.11.25
Разработал		Юсифов Н.			28.11.25
Проверил		Иложева Е.			28.11.25
Норм.контр.		Иложева Е.			28.11.25

ДМ12-2023-1809-РД-4-ИС-КЖ7

Автомобильная дорога «Обход Адлера»
Этап 4. Основной этап строительства

Раздел 11. Искусственные сооружения мкр. Кудепста. Мостовой переход через р. Кудепста. Часть 1. Основные конструкции. Книга 7. Пролетное строение между опорами №R01-R05. Опалубочные чертежи

стадия	лист	листов
Р	18	

Участок бетонирования УБЗ-6-П

ЗАО "Институт Гидротранспроект"

Взамен инв. №
Подпись и дата
Инв.№ подл./

Формат А2

Участок бетонирования УБЗ-7-Л
М 1:100

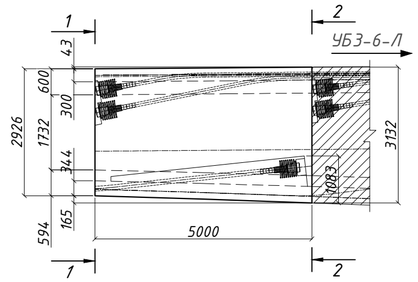

Разрез 1-1
М 1:100

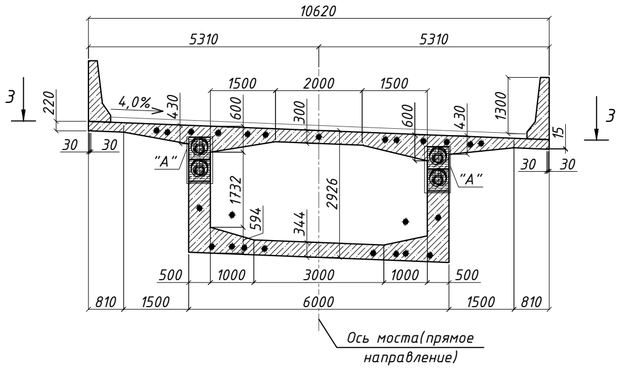

Разрез 2-2
М 1:100

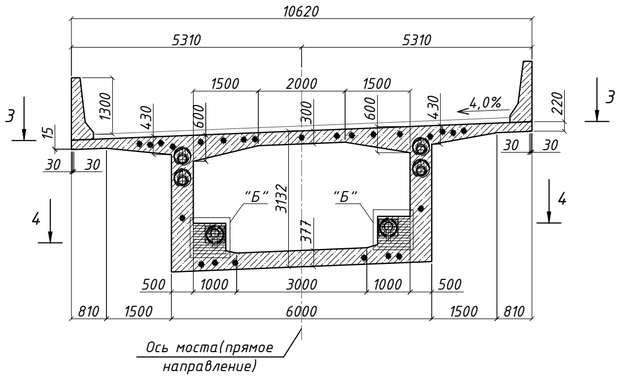

Разрез 5-5
М 1:20

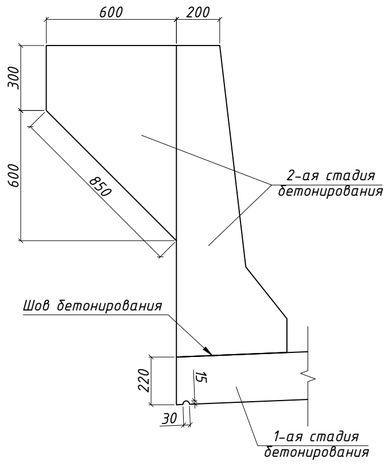

Разрез 3-3
М 1:100

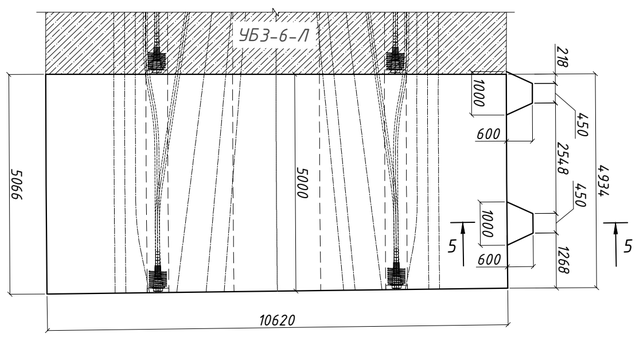

Узел "А"
М 1:25

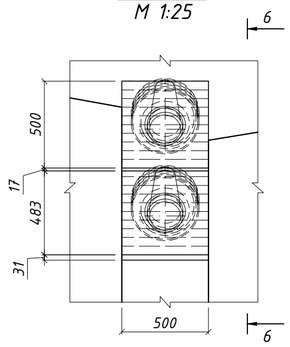

6 - 6
М 1:25

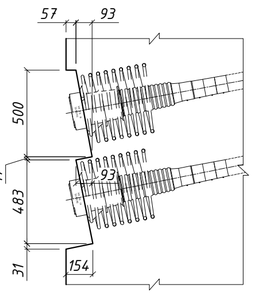

Разрез 4-4
М 1:100

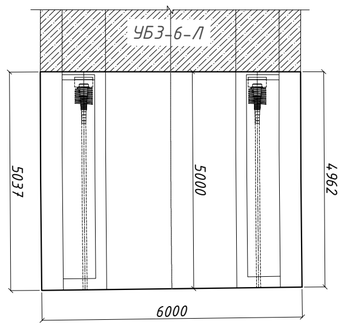

Узел "Б"
М 1:25

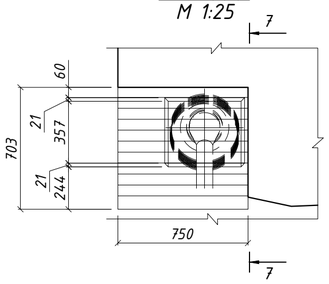

7 - 7
М 1:25

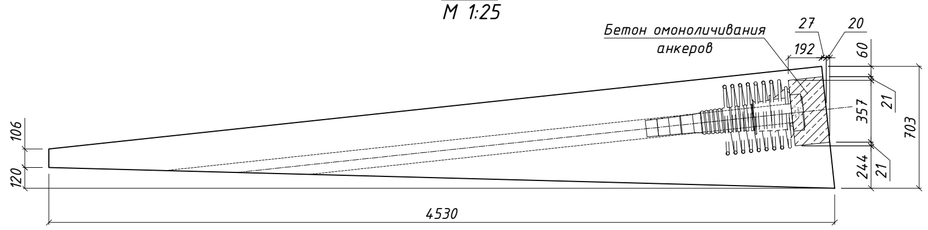

Спецификация элементов пролетного строения

Поз.	Обозначение	Наименование	Кол.	Масса ед., кг	Примечание
		Материалы			
	ГОСТ 26633-2015	Балка пролетного строения. Бетон B40 $F_2$300 W12 (1-ая стадия бетонирования)	43.85		$м^3$
	ГОСТ 26633-2015	Парапетное ограждение. Бетон B45 $F_2$300 W12 (2-ая стадия бетонирования)	4.5		$м^3$
	ГОСТ 26633-2015	Прилив под стойки ШЗЭ. Бетон B45 $F_2$300 W12 (2-ая стадия бетонирования)	0.52		$м^3$
	ГОСТ 26633-2015	Бетон B40 $F_2$300 W12 (Омоноличивание анкеров)	0.12		$м^3$

1. Все размеры даны в мм.
2. Для всех внешних сопряжений поверхностей железобетонных элементов устраивать фаску 20х20 мм.
3. Армирование участка преднапряженной арматурой приведено в комплекте рабочей документации шифр ДМ12-2023-1809-РД-4-ИС-КЖ21.
4. Смотреть совместно с листом 2.
5. Бетон тяжелый для монолитного пролетного строения:
- класс прочности не менее B40 по ГОСТ 26633-2012;
- морозостойкость не менее $F_2$300 по ГОСТ 10060-2012;
- водонепроницаемость не менее W12 по ГОСТ 12730.5-84;

Схема расположения участков бетонирования пролетного строения.

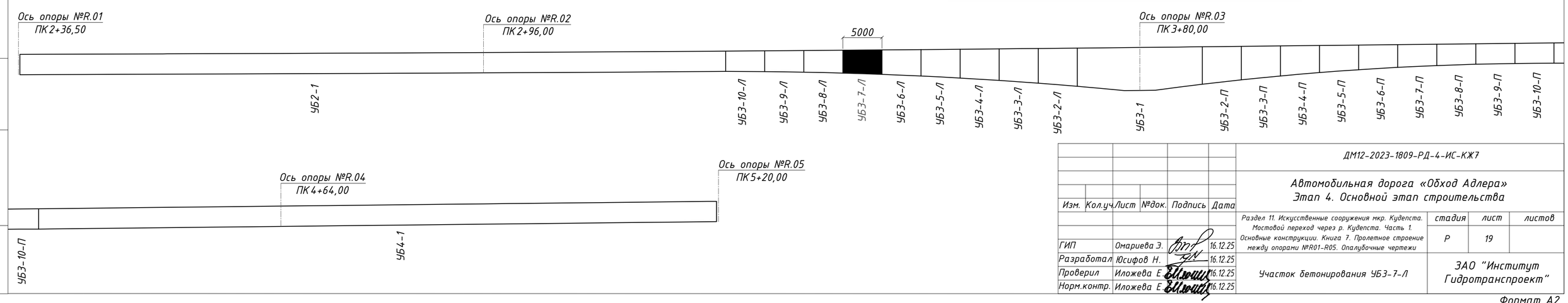

Изм.	Кол.уч.	Лист	№док.	Подпись	Дата
ГИП		Омариева Э.			16.12.25
Разработал		Юсифов Н.			16.12.25
Проверил		Иложева Е.			16.12.25
Норм.контр.		Иложева Е.			16.12.25

ДМ12-2023-1809-РД-4-ИС-КЖ7

Автомобильная дорога «Обход Адлера»
Этап 4. Основной этап строительства

Раздел 11. Искусственные сооружения мкр. Кудепста. Мостовой переход через р. Кудепста. Часть 1. Основные конструкции. Книга 7. Пролетное строение между опорами №R01-R05. Опалубочные чертежи

стадия	лист	листов
Р	19	

Участок бетонирования УБЗ-7-Л

ЗАО "Институт Гидротранспроект"

Взамен инв. № | Подпись и дата | Инв.№ подл./

Формат А2

Участок бетонирования УБЗ-7-П
М 1:100

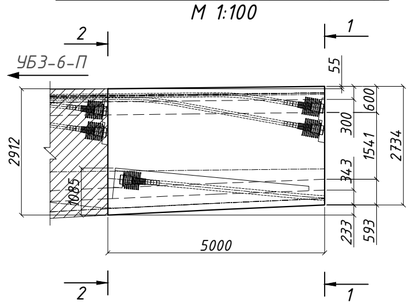

Разрез 2-2
М 1:100

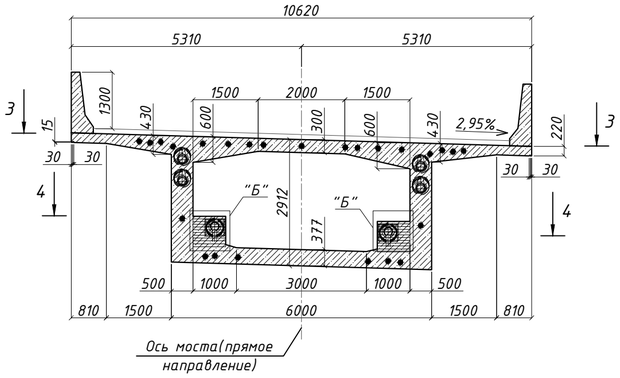

Разрез 1-1
М 1:100

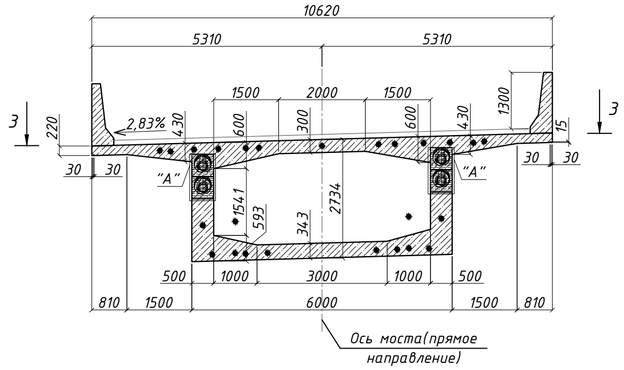

Разрез 5-5
М 1:20

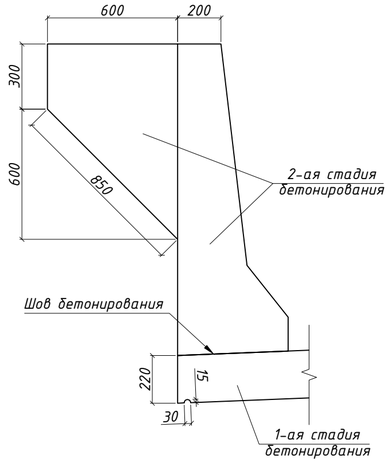

Разрез 3-3
М 1:100

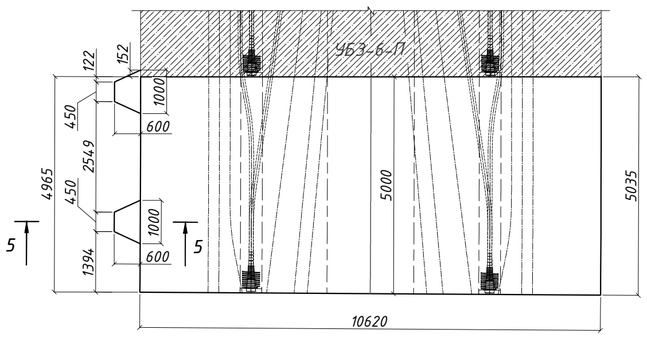

Узел "А"
М 1:25

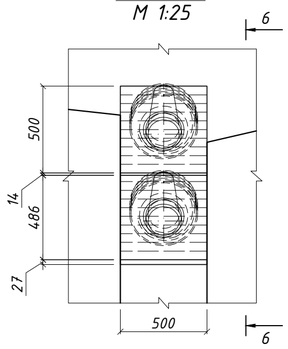

6 - 6
М 1:25

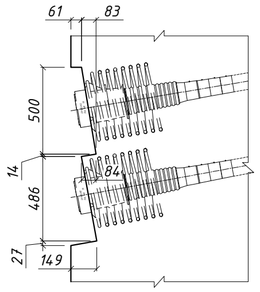

Разрез 4-4
М 1:100

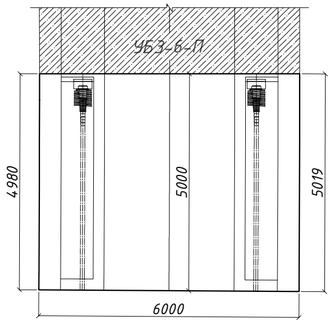

Узел "Б"
М 1:25

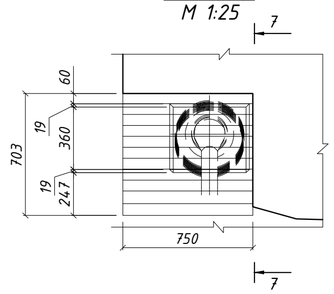

7 - 7
М 1:25

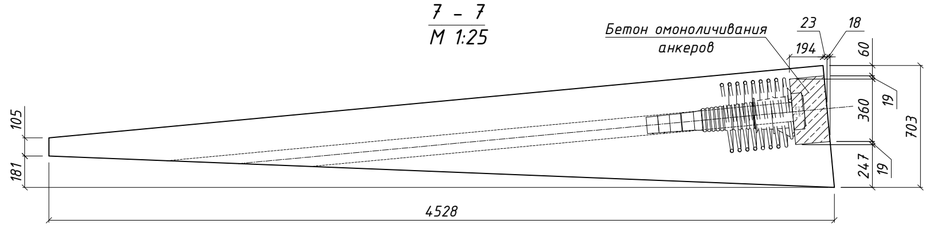

Спецификация элементов пролетного строения

Поз.	Обозначение	Наименование	Кол.	Масса ед., кг	Примечание
		Материалы			
	ГОСТ 26633-2015	Балка пролетного строения. Бетон B40 $F_2$300 W12 (1-ая стадия бетонирования)	42.85		$м^3$
	ГОСТ 26633-2015	Парапетное ограждение. Бетон B45 $F_2$300 W12 (2-ая стадия бетонирования)	4.5		$м^3$
	ГОСТ 26633-2015	Прилив под стойки ШЗЭ. Бетон B45 $F_2$300 W12 (2-ая стадия бетонирования)	0.52		$м^3$
	ГОСТ 26633-2015	Бетон B40 $F_2$300 W12 (Омоноличивание анкеров)	0.12		$м^3$

1. Все размеры даны в мм.
2. Для всех внешних сопряжений поверхностей железобетонных элементов устраивать фаску 20х20 мм.
3. Армирование участка преднапряженной арматурой приведено в комплекте рабочей документации шифр ДМ12-2023-1809-РД-4-ИС-КЖ21.
4. Смотреть совместно с листом 2.
5. Бетон тяжелый для монолитного пролетного строения:
- класс прочности не менее B40 по ГОСТ 26633-2012;
- морозостойкость не менее $F_2$300 по ГОСТ 10060-2012;
- водонепроницаемость не менее W12 по ГОСТ 12730.5-84;

Схема расположения участков бетонирования пролетного строения.

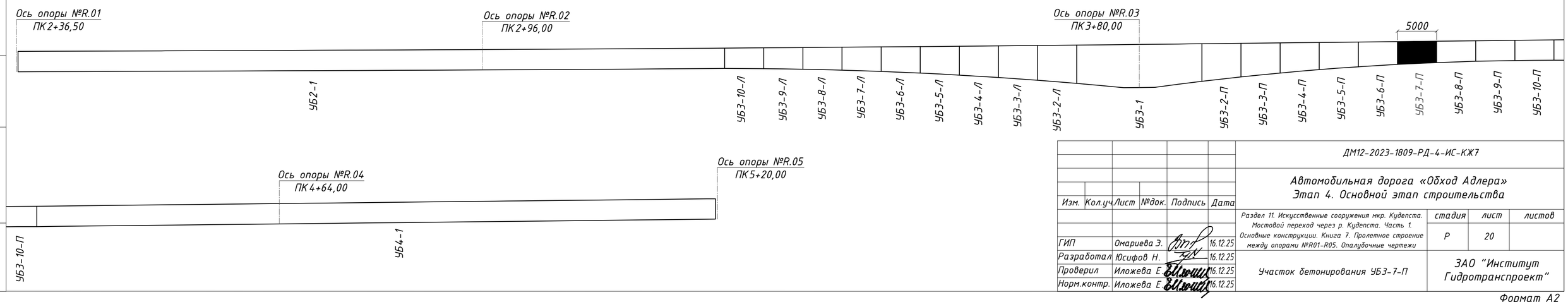

Изм.	Кол.уч.	Лист	№док.	Подпись	Дата	ДМ12-2023-1809-РД-4-ИС-КЖ7
						Автомобильная дорога «Обход Адлера» Этап 4. Основной этап строительства
ГИП		Омариева Э.			16.12.25	Раздел 11. Искусственные сооружения мкр. Кудепста. Мостовой переход через р. Кудепста. Часть 1. Основные конструкции. Книга 7. Пролетное строение между опорами №R01-R05. Опалубочные чертежи — стадия: Р; лист: 20; листов:
Разработал		Юсифов Н.			16.12.25	
Проверил		Иложева Е.			16.12.25	Участок бетонирования УБЗ-7-П — ЗАО "Институт Гидротранспроект"
Норм.контр.		Иложева Е.			16.12.25	

Взамен инв. № | Подпись и дата | Инв.№ подл./

Формат А2

Участок бетонирования УБ3-8-Л
М 1:100

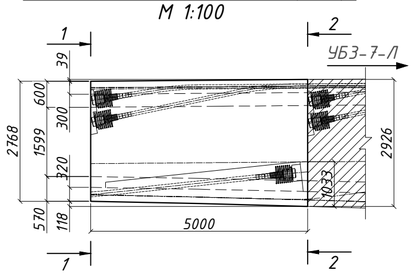

Разрез 1-1
М 1:100

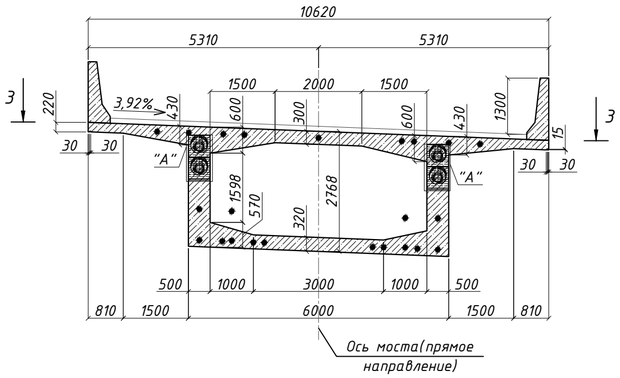

Разрез 1-1
М 1:100

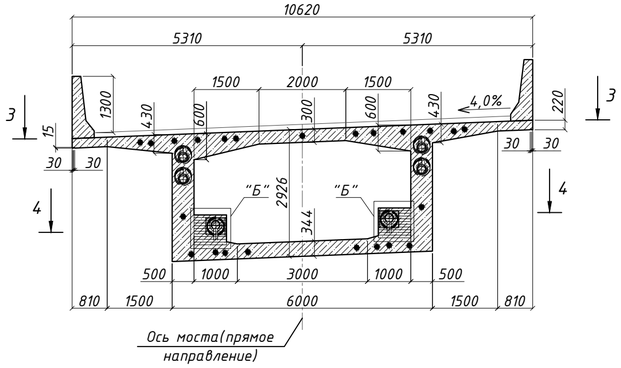

Разрез 5-5
М 1:20

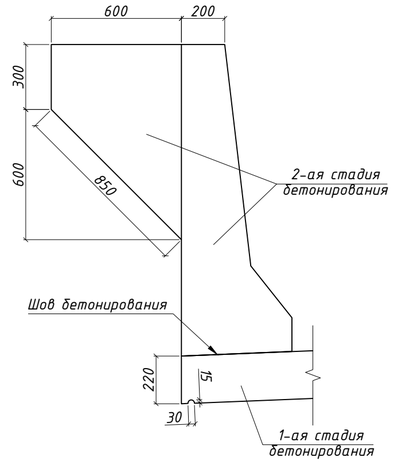

Разрез 3-3
М 1:100

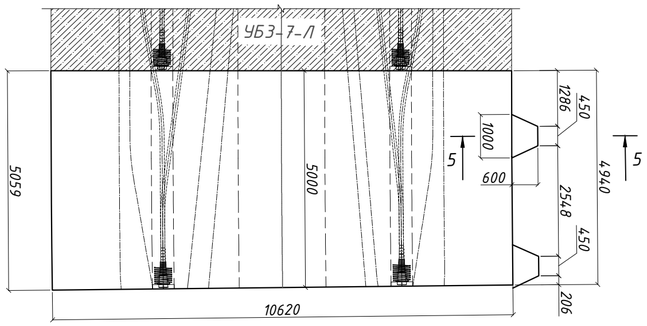

Узел "А"
М 1:25

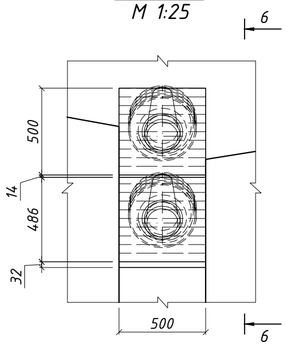

6 - 6
М 1:25

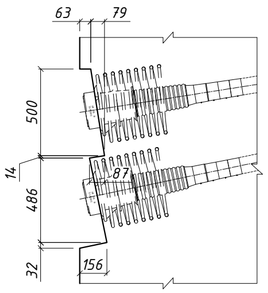

Разрез 4-4
М 1:100

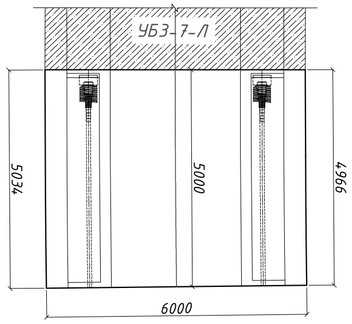

Узел "Б"
М 1:25

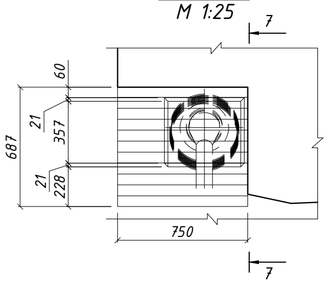

7 - 7
М 1:25

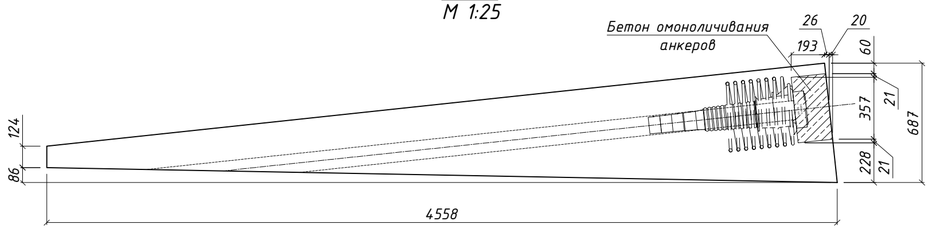

Спецификация элементов пролетного строения

Поз.	Обозначение	Наименование	Кол.	Масса ед., кг	Примечание
		Материалы			
	ГОСТ 26633-2015	Балка пролетного строения. Бетон B40 $F_2$300 W12 (1-ая стадия бетонирования)	42.20		$м^3$
	ГОСТ 26633-2015	Парапетное ограждение. Бетон B45 $F_2$300 W12 (2-ая стадия бетонирования)	4.5		$м^3$
	ГОСТ 26633-2015	Прилив под стойки ШЗЭ. Бетон B45 $F_2$300 W12 (2-ая стадия бетонирования)	0.52		$м^3$
	ГОСТ 26633-2015	Бетон B40 $F_2$300 W12 (Омоноличивание анкеров)	0.12		$м^3$

1. Все размеры даны в мм.
2. Для всех внешних сопряжений поверхностей железобетонных элементов устраивать фаску 20х20 мм.
3. Армирование участка преднапряженной арматурой приведено в комплекте рабочей документации шифр ДМ12-2023-1809-РД-4-ИС-КЖ21.
4. Смотреть совместно с листом 2.
5. Бетон тяжелый для монолитного пролетного строения:
- класс прочности не менее B40 по ГОСТ 26633-2012;
- морозостойкость не менее $F_2$300 по ГОСТ 10060-2012;
- водонепроницаемость не менее W12 по ГОСТ 12730.5-84;

Схема расположения участков бетонирования пролетного строения.

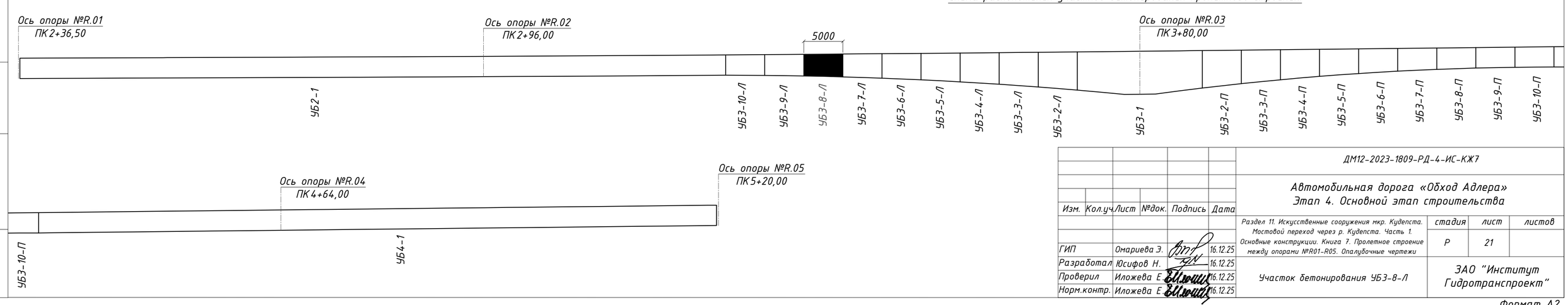

Изм.	Кол.уч.	Лист	№док.	Подпись	Дата
ГИП		Омариева Э.			16.12.25
Разработал		Юсифов Н.			16.12.25
Проверил		Иложева Е.			16.12.25
Норм.контр.		Иложева Е.			16.12.25

ДМ12-2023-1809-РД-4-ИС-КЖ7

Автомобильная дорога «Обход Адлера»
Этап 4. Основной этап строительства

Раздел 11. Искусственные сооружения мкр. Кудепста. Мостовой переход через р. Кудепста. Часть 1. Основные конструкции. Книга 7. Пролетное строение между опорами №R01-R05. Опалубочные чертежи

стадия	лист	листов
Р	21	

Участок бетонирования УБ3-8-Л

ЗАО "Институт Гидротранспроект"

Взамен инв. № | Подпись и дата | Инв.№ подл./

Формат А2

Участок бетонирования УБЗ-8-П
М 1:100

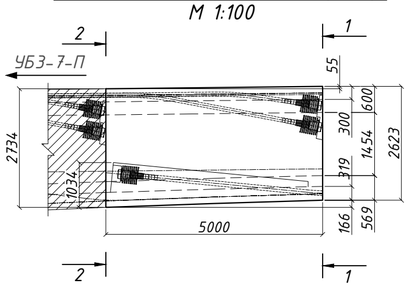

Разрез 2-2
М 1:100

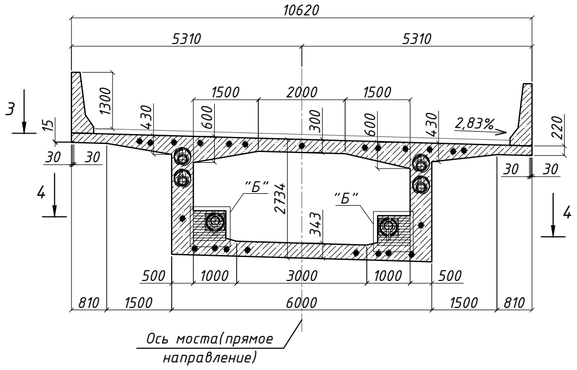

Разрез 1-1
М 1:100

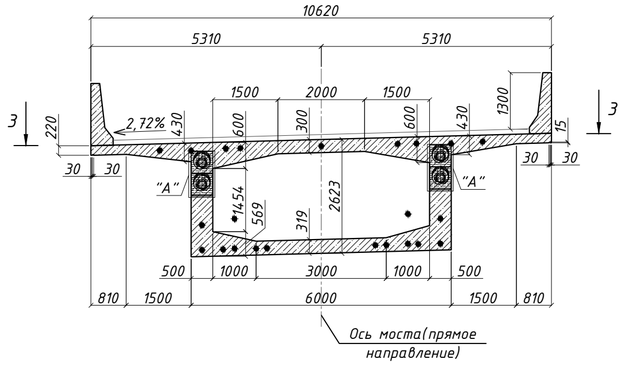

Разрез 5-5
М 1:20

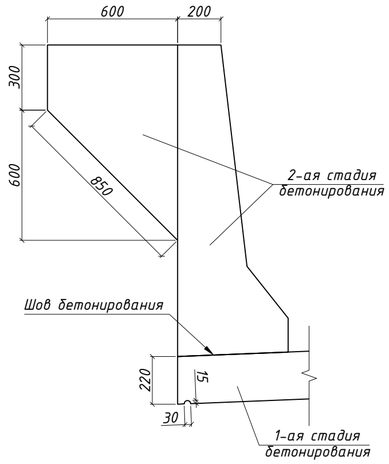

Разрез 3-3
М 1:100

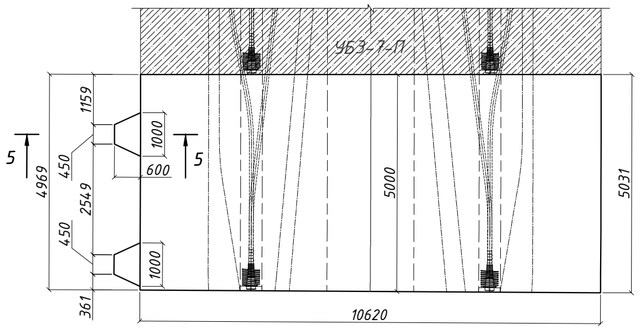

Узел "А"
М 1:25

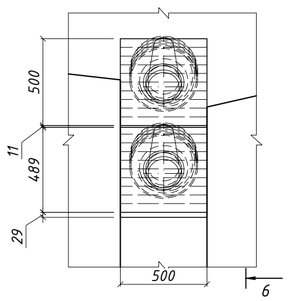

6 - 6
М 1:25

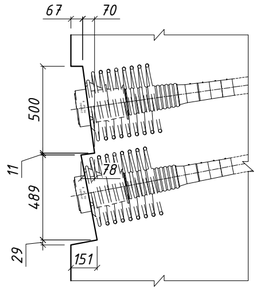

Разрез 4-4
М 1:100

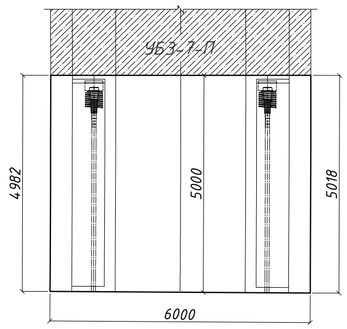

Узел "Б"
М 1:25

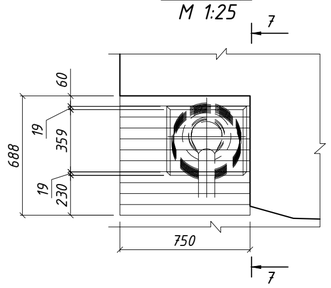

7 - 7
М 1:25

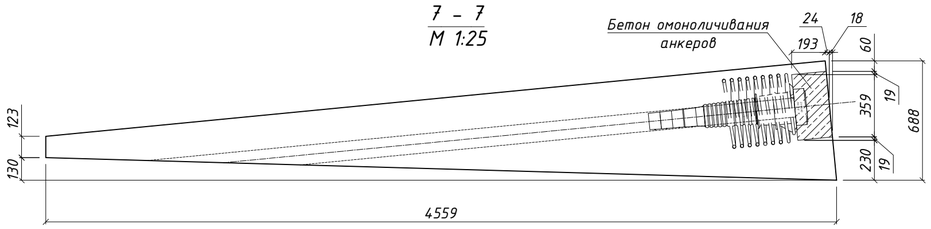

Спецификация элементов пролетного строения

Поз.	Обозначение	Наименование	Кол.	Масса ед., кг	Примечание
		Материалы			
	ГОСТ 26633-2015	Балка пролетного строения. Бетон В40 $F_2$300 W12 (1-ая стадия бетонирования)	41.35		$м^3$
	ГОСТ 26633-2015	Парапетное ограждение. Бетон В45 $F_2$300 W12 (2-ая стадия бетонирования)	4.5		$м^3$
	ГОСТ 26633-2015	Прилив под стойки ШЗЭ. Бетон В45 $F_2$300 W12 (2-ая стадия бетонирования)	0.52		$м^3$
	ГОСТ 26633-2015	Бетон В40 $F_2$300 W12 (Омоноличивание анкеров)	0.12		$м^3$

1. Все размеры даны в мм.
2. Для всех внешних сопряжений поверхностей железобетонных элементов устраивать фаску 20х20 мм.
3. Армирование участка преднапряженной арматурой приведено в комплекте рабочей документации шифр ДМ12-2023-1809-РД-4-ИС-КЖ21.
4. Смотреть совместно с листом 2.
5. Бетон тяжелый для монолитного пролетного строения:
- класс прочности не менее В40 по ГОСТ 26633-2012;
- морозостойкость не менее $F_2$300 по ГОСТ 10060-2012;
- водонепроницаемость не менее W12 по ГОСТ 12730.5-84;

Схема расположения участков бетонирования пролетного строения.

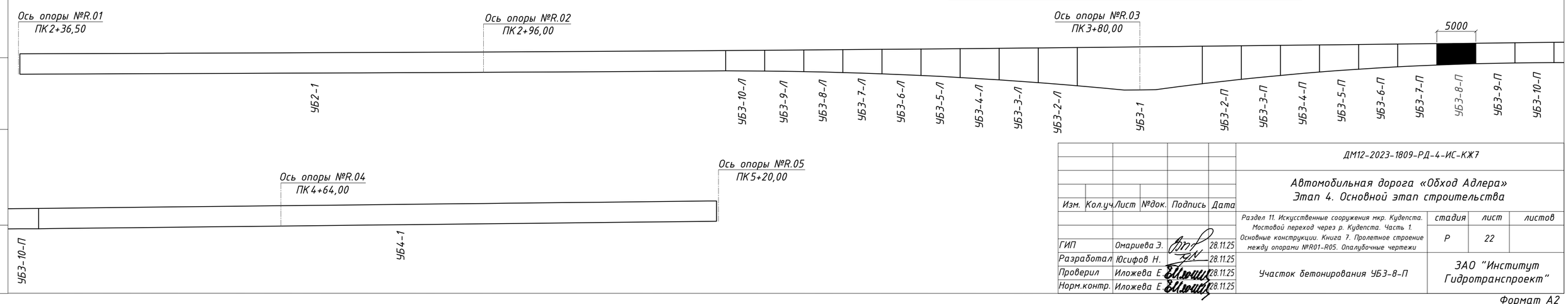

Изм.	Кол.уч.	Лист	№док.	Подпись	Дата
ГИП		Омариева Э.			28.11.25
Разработал		Юсифов Н.			28.11.25
Проверил		Иложева Е.			28.11.25
Норм.контр.		Иложева Е.			28.11.25

ДМ12-2023-1809-РД-4-ИС-КЖ7

Автомобильная дорога «Обход Адлера»
Этап 4. Основной этап строительства

Раздел 11. Искусственные сооружения мкр. Кудепста. Мостовой переход через р. Кудепста. Часть 1. Основные конструкции. Книга 7. Пролетное строение между опорами №R01-R05. Опалубочные чертежи

стадия	лист	листов
Р	22	

Участок бетонирования УБЗ-8-П

ЗАО "Институт Гидротранспроект"

Взамен инв. № | Подпись и дата | Инв.№ подл./

Формат А2

Участок бетонирования УБЗ-9-Л
М 1:100

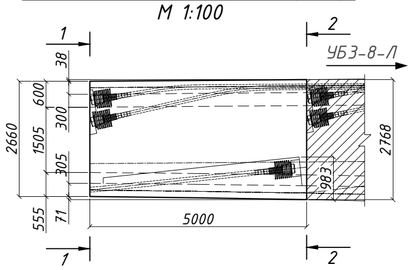

Разрез 1-1
М 1:100

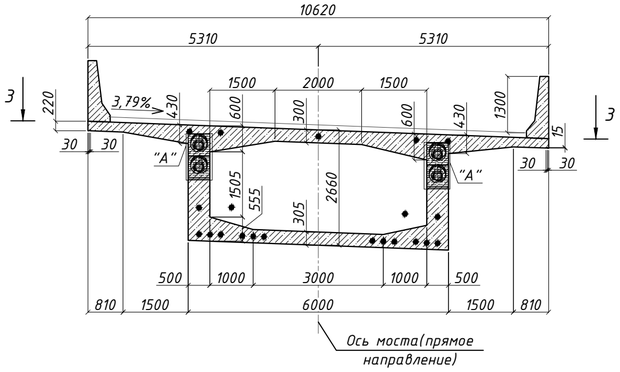

Разрез 2-2
М 1:100

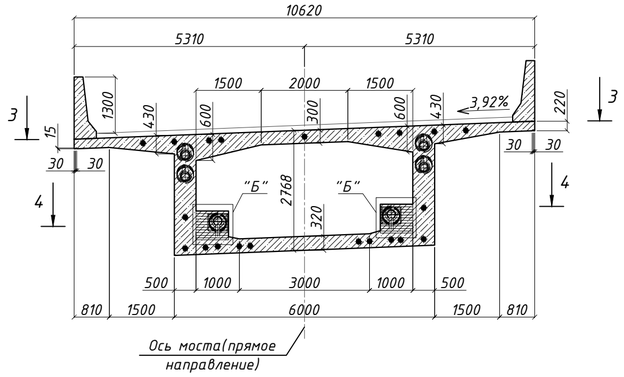

Разрез 5-5
М 1:20

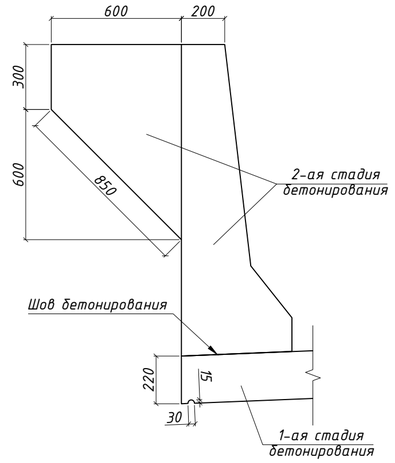

Разрез 3-3
М 1:100

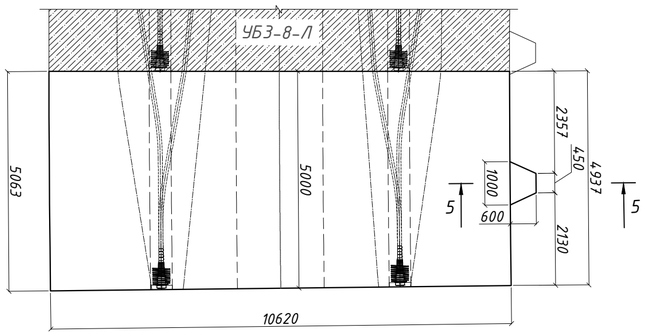

Узел "А"
М 1:25

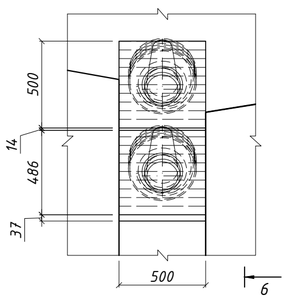

6 - 6
М 1:25

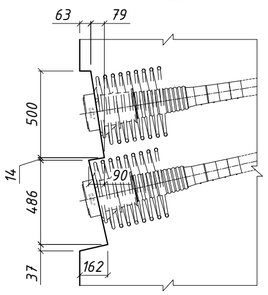

Разрез 4-4
М 1:100

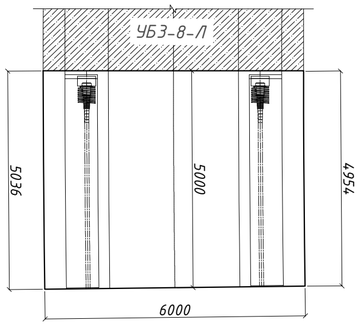

Узел "Б"
М 1:25

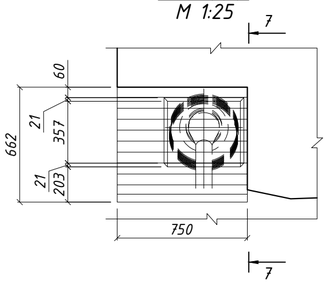

7 - 7
М 1:25

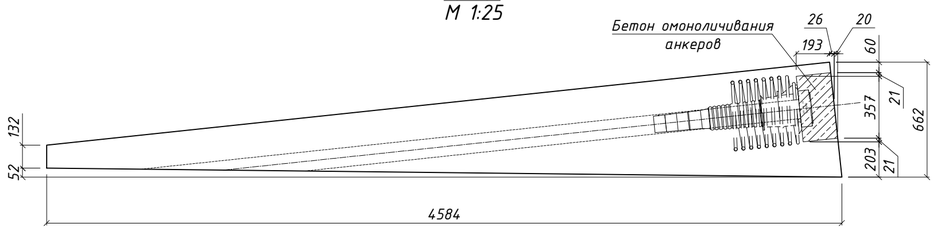

Спецификация элементов пролетного строения

Поз.	Обозначение	Наименование	Кол.	Масса ед., кг	Примечание
		Материалы			
	ГОСТ 26633-2015	Балка пролетного строения. Бетон B40 $F_2$300 W12 (1-ая стадия бетонирования)	40.90		$м^3$
	ГОСТ 26633-2015	Парапетное ограждение. Бетон B45 $F_2$300 W12 (2-ая стадия бетонирования)	4.5		$м^3$
	ГОСТ 26633-2015	Прилив под стойки ШЗЗ. Бетон B45 $F_2$300 W12 (2-ая стадия бетонирования)	0.26		$м^3$
	ГОСТ 26633-2015	Бетон B40 $F_2$300 W12 (Омоноличивание анкеров)	0.12		$м^3$

1. Все размеры даны в мм.
2. Для всех внешних сопряжений поверхностей железобетонных элементов устраивать фаску 20х20 мм.
3. Армирование участка преднапряженной арматурой приведено в комплекте рабочей документации шифр ДМ12-2023-1809-РД-4-ИС-КЖ21.
4. Смотреть совместно с листом 2.
5. Бетон тяжелый для монолитного пролетного строения:
- класс прочности не менее B40 по ГОСТ 26633-2012;
- морозостойкость не менее $F_2$300 по ГОСТ 10060-2012;
- водонепроницаемость не менее W12 по ГОСТ 12730.5-84;

Схема расположения участков бетонирования пролетного строения.

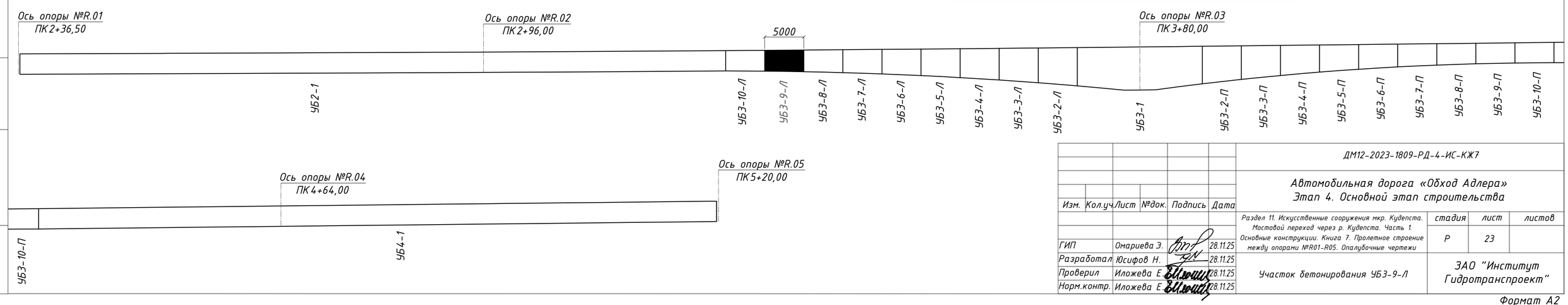

Изм.	Кол.уч.	Лист	№док.	Подпись	Дата
ГИП		Омариева Э.			28.11.25
Разработал		Юсифов Н.			28.11.25
Проверил		Иложева Е.			28.11.25
Норм.контр.		Иложева Е.			28.11.25

ДМ12-2023-1809-РД-4-ИС-КЖ7

Автомобильная дорога «Обход Адлера»
Этап 4. Основной этап строительства

Раздел 11. Искусственные сооружения мкр. Кудепста. Мостовой переход через р. Кудепста. Часть 1. Основные конструкции. Книга 7. Пролетное строение между опорами №R01-R05. Опалубочные чертежи

стадия	лист	листов
Р	23	

Участок бетонирования УБЗ-9-Л

ЗАО "Институт Гидротранспроект"

Взамен инв. № | Подпись и дата | Инв.№ подл./

Формат А2

Участок бетонирования УБЗ-9-П
М 1:100

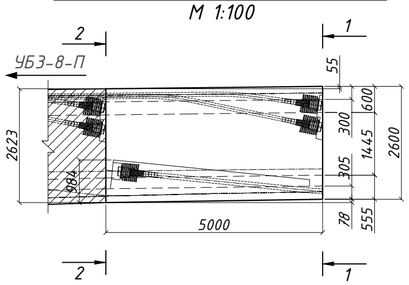

Разрез 1-1
М 1:100

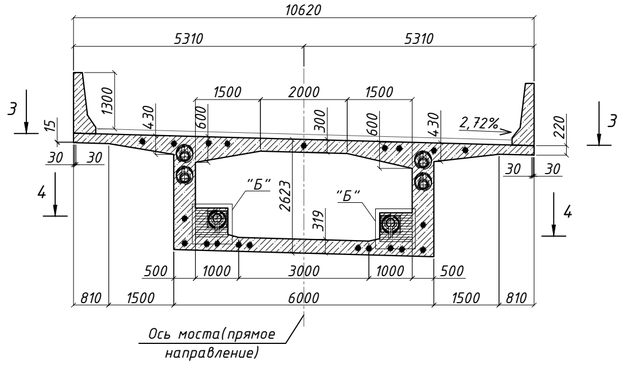

Разрез 1-1
М 1:100

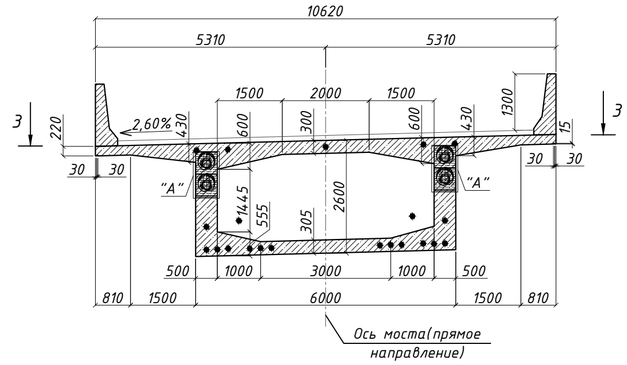

Разрез 5-5
М 1:20

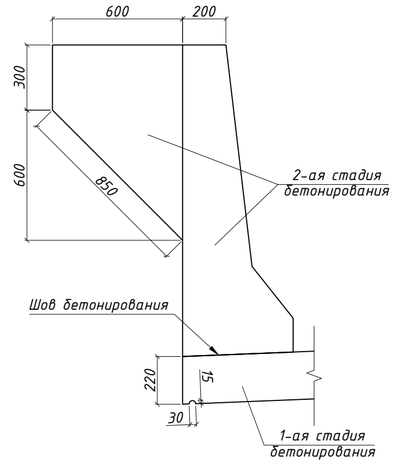

Разрез 3-3
М 1:100

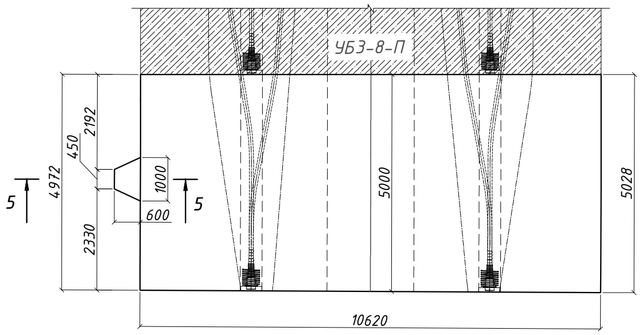

Узел "А"
М 1:25

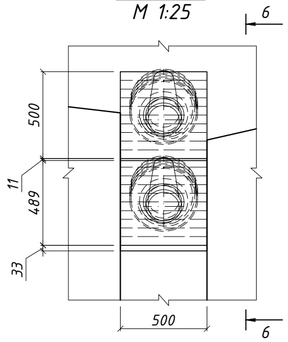

6 - 6
М 1:25

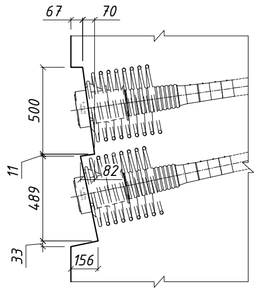

Спецификация элементов пролетного строения

Поз.	Обозначение	Наименование	Кол.	Масса ед., кг	Примечание
		Материалы			
	ГОСТ 26633-2015	Балка пролетного строения. Бетон B40 $F_2$300 W12 (1-ая стадия бетонирования)	40.35		$м^3$
	ГОСТ 26633-2015	Парапетное ограждение. Бетон B45 $F_2$300 W12 (2-ая стадия бетонирования)	4.5		$м^3$
	ГОСТ 26633-2015	Прилив под стойки ШЗЭ. Бетон B45 $F_2$300 W12 (2-ая стадия бетонирования)	0.26		$м^3$
	ГОСТ 26633-2015	Бетон B40 $F_2$300 W12 (Омоноличивание анкеров)	0.12		$м^3$

Разрез 4-4
М 1:100

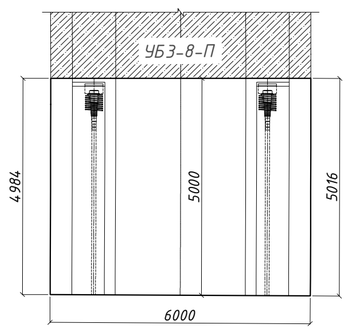

Узел "Б"
М 1:25

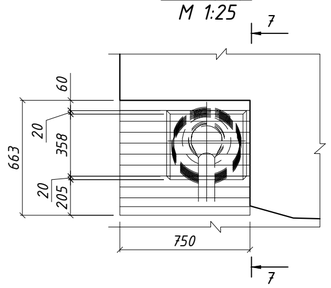

7 - 7
М 1:25

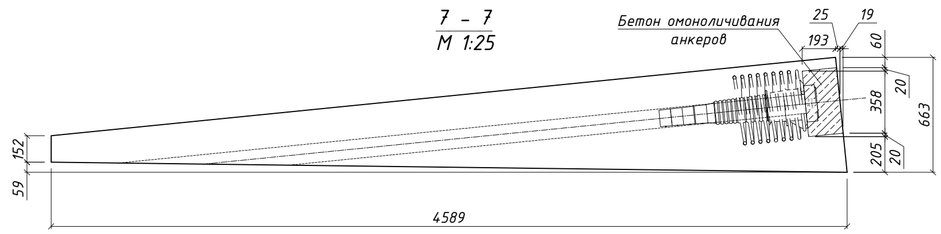

1. Все размеры даны в мм.
2. Для всех внешних сопряжений поверхностей железобетонных элементов устраивать фаску 20х20 мм.
3. Армирование участка преднапряженной арматурой приведено в комплекте рабочей документации шифр ДМ12-2023-1809-РД-4-ИС-КЖ21.
4. Смотреть совместно с листом 2.
5. Бетон тяжелый для монолитного пролетного строения:
- класс прочности не менее B40 по ГОСТ 26633-2012;
- морозостойкость не менее $F_2$300 по ГОСТ 10060-2012;
- водонепроницаемость не менее W12 по ГОСТ 12730.5-84;

Схема расположения участков бетонирования пролетного строения.

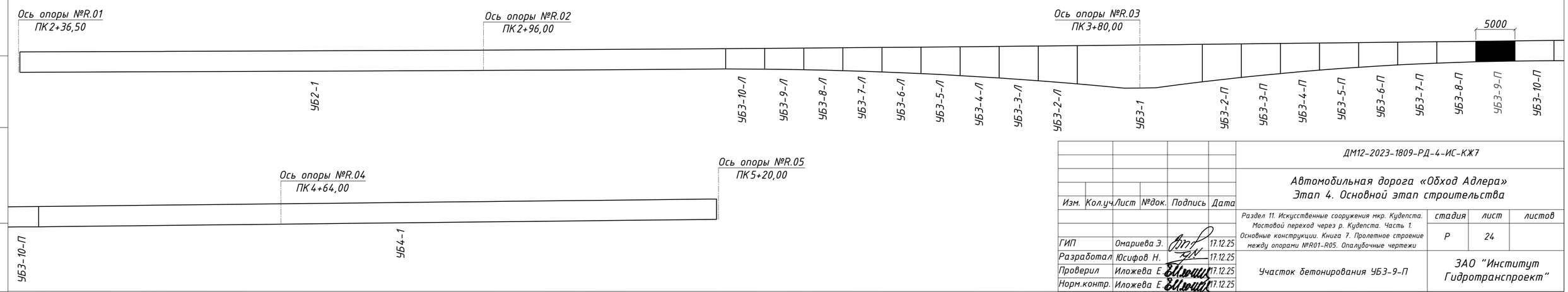

Изм.	Кол.уч.	Лист	№док.	Подпись	Дата
ГИП		Омариева Э.			17.12.25
Разработал		Юсифов Н.			17.12.25
Проверил		Иложева Е.			17.12.25
Норм.контр.		Иложева Е.			17.12.25

ДМ12-2023-1809-РД-4-ИС-КЖ7

Автомобильная дорога «Обход Адлера»
Этап 4. Основной этап строительства

Раздел 11. Искусственные сооружения мкр. Кудепста. Мостовой переход через р. Кудепста. Часть 1. Основные конструкции. Книга 7. Пролетное строение между опорами №R01-R05. Опалубочные чертежи

стадия	лист	листов
Р	24	

Участок бетонирования УБЗ-9-П

ЗАО "Институт Гидротранспроект"

Взамен инв. № | Подпись и дата | Инв.№ подл./

Формат А2

Участок бетонирования УБЗ-10-Л
М 1:100

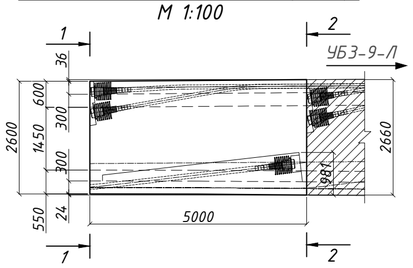

Разрез 1-1
М 1:100

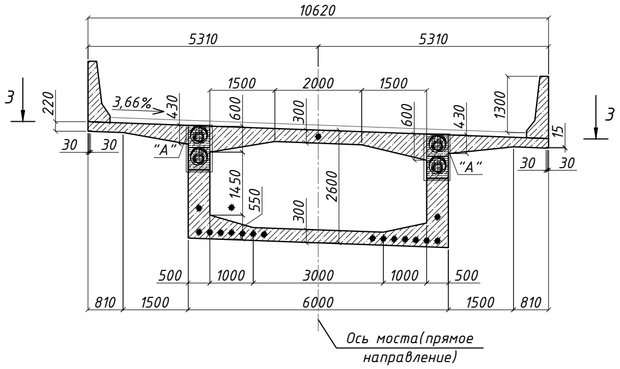

Разрез 2-2
М 1:100

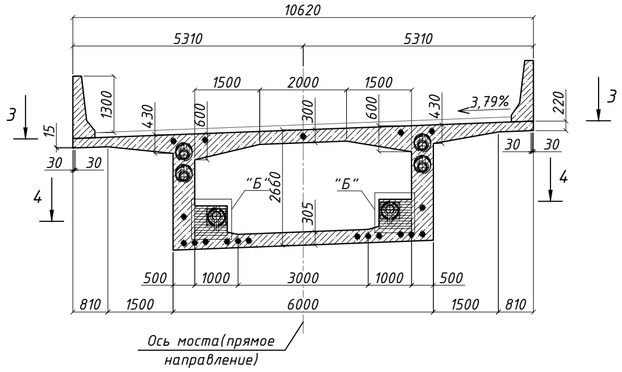

Разрез 5-5
М 1:20

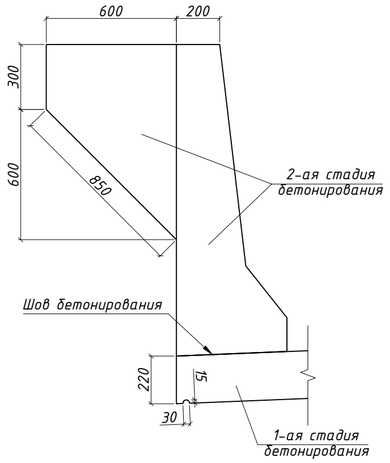

Разрез 3-3
М 1:100

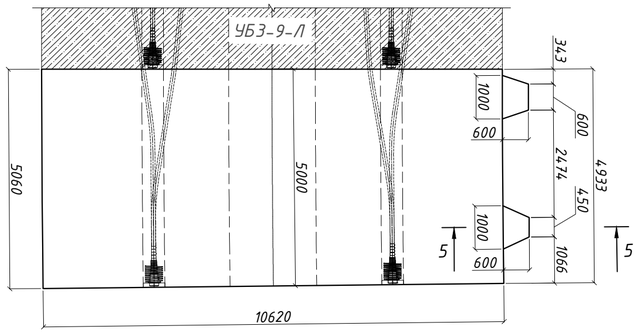

Узел "А"
М 1:25

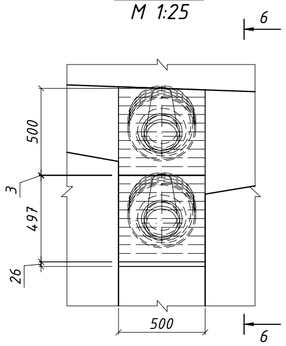

6 - 6
М 1:25

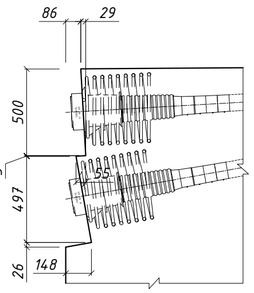

Разрез 4-4
М 1:100

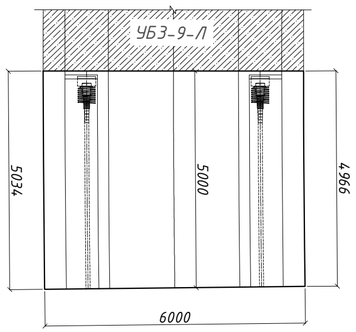

Узел "Б"
М 1:25

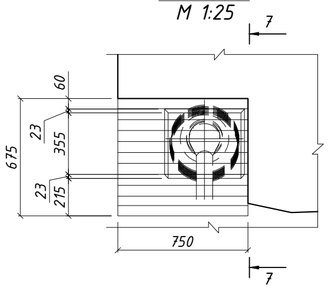

7 - 7
М 1:25

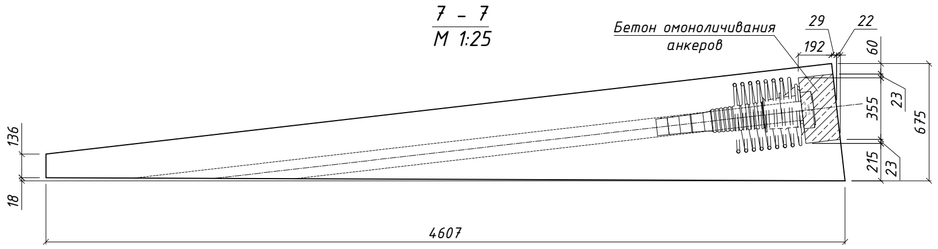

Спецификация элементов пролетного строения

Поз.	Обозначение	Наименование	Кол.	Масса ед., кг	Примечание
		Материалы			
	ГОСТ 26633-2015	Балка пролетного строения. Бетон В40 $F_2$300 W12 (1-ая стадия бетонирования)	40.5		$м^3$
	ГОСТ 26633-2015	Парапетное ограждение. Бетон В45 $F_2$300 W12 (2-ая стадия бетонирования)	4.5		$м^3$
	ГОСТ 26633-2015	Прилив под стойки ШЭЭ. Бетон В45 $F_2$300 W12 (2-ая стадия бетонирования)	0.26		$м^3$
	ГОСТ 26633-2015	Прилив под совмещенные стойки ШЭЭ и мачт освещения. Бетон В45 $F_2$300 W12 (2-ая стадия бетонирования)	0.29		$м^3$
	ГОСТ 26633-2015	Бетон В40 $F_2$300 W12 (Омоноличивание анкеров)	0.12		$м^3$

1. Все размеры даны в мм.
2. Для всех внешних сопряжений поверхностей железобетонных элементов устраивать фаску 20х20 мм.
3. Армирование участка преднапряженной арматурой приведено в комплекте рабочей документации шифр ДМ12-2023-1809-РД-4-ИС-КЖ21.
4. Смотреть совместно с листом 2.
5. Бетон тяжелый для монолитного пролетного строения:
- класс прочности не менее В40 по ГОСТ 26633-2012;
- морозостойкость не менее $F_2$300 по ГОСТ 10060-2012;
- водонепроницаемость не менее W12 по ГОСТ 12730.5-84;

Схема расположения участков бетонирования пролетного строения.

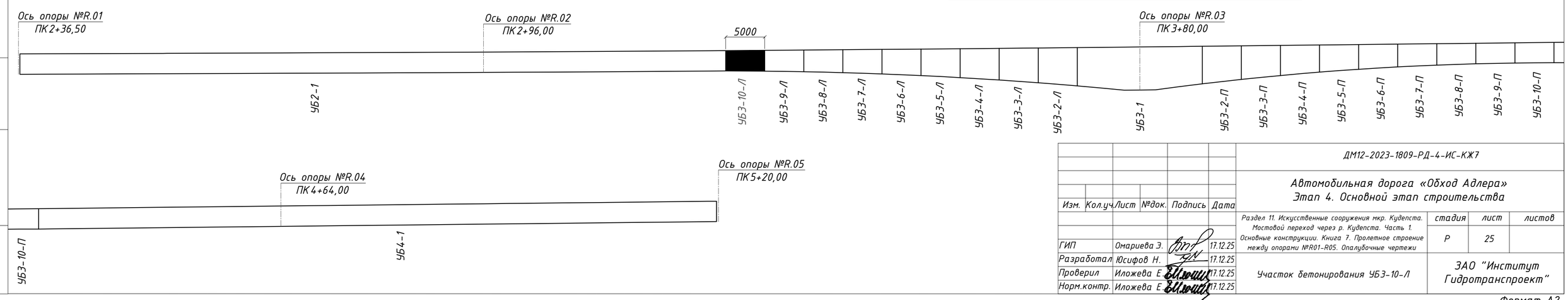

Изм.	Кол.уч.	Лист	№док.	Подпись	Дата
ГИП		Омариева Э.			17.12.25
Разработал		Юсифов Н.			17.12.25
Проверил		Иложева Е.			17.12.25
Норм.контр.		Иложева Е.			17.12.25

ДМ12-2023-1809-РД-4-ИС-КЖ7

Автомобильная дорога «Обход Адлера»
Этап 4. Основной этап строительства

Раздел 11. Искусственные сооружения мкр. Кудепста. Мостовой переход через р. Кудепста. Часть 1. Основные конструкции. Книга 7. Пролетное строение между опорами №R01-R05. Опалубочные чертежи

стадия	лист	листов
Р	25	

Участок бетонирования УБЗ-10-Л

ЗАО "Институт Гидротранспроект"

Взамен инв. № | Подпись и дата | Инв.№ подл./

Формат А2

Участок бетонирования УБЗ-10-П
М 1:100

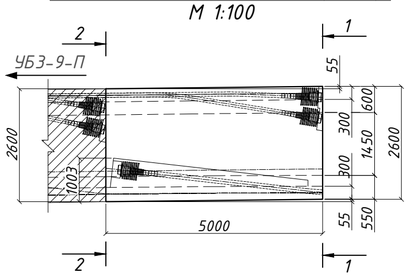

Разрез 2-2
М 1:100

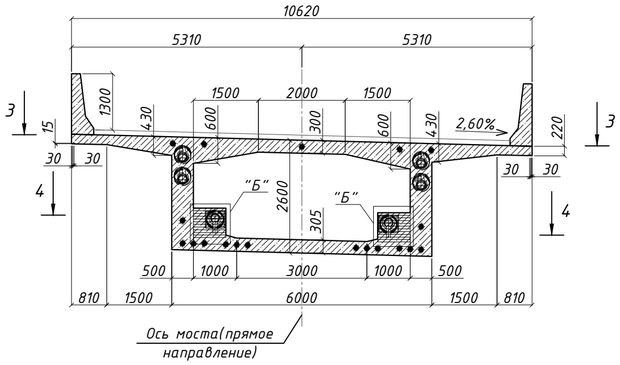

Разрез 1-1
М 1:100

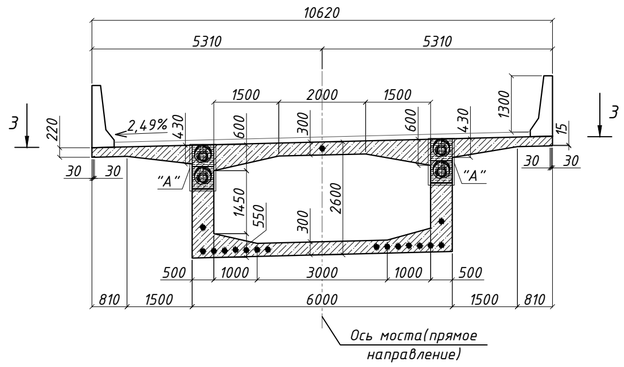

Разрез 5-5
М 1:20

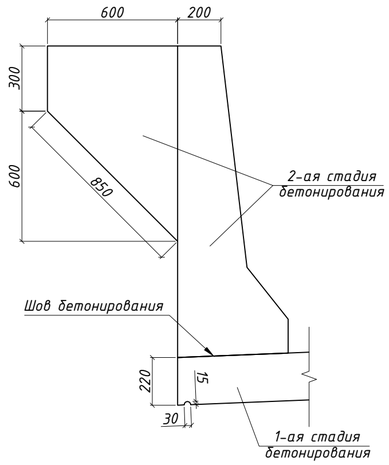

Разрез 3-3
М 1:100

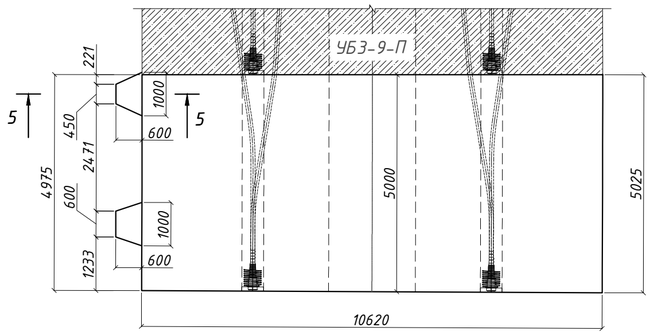

Узел "А"
М 1:25

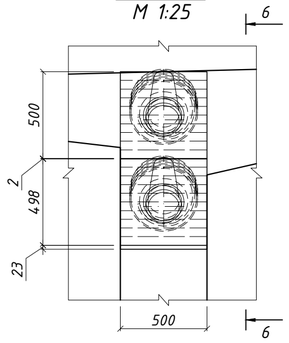

6 - 6
М 1:25

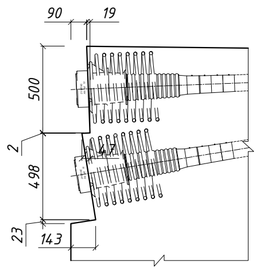

Разрез 4-4
М 1:100

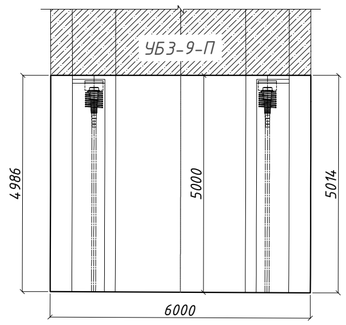

Узел "Б"
М 1:25

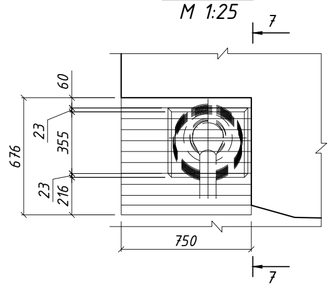

7 - 7
М 1:25

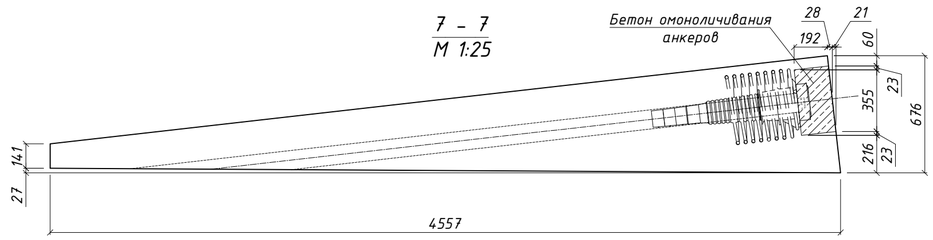

Спецификация элементов пролетного строения

Поз.	Обозначение	Наименование	Кол.	Масса ед., кг	Примечание
		Материалы			
	ГОСТ 26633-2015	Балка пролетного строения. Бетон B40 $F_2$300 W12 (1-ая стадия бетонирования)	40.10		$м^3$
	ГОСТ 26633-2015	Парапетное ограждение. Бетон B45 $F_2$300 W12 (2-ая стадия бетонирования)	4.5		$м^3$
	ГОСТ 26633-2015	Прилив под стойки ШЗЭ. Бетон B45 $F_2$300 W12 (2-ая стадия бетонирования)	0.26		$м^3$
	ГОСТ 26633-2015	Прилив под совмещенные стойки ШЗЭ и мачт освещения. Бетон B45 $F_2$300 W12 (2-ая стадия бетонирования)	0.29		$м^3$
	ГОСТ 26633-2015	Бетон B40 $F_2$300 W12 (Омоноличивание анкеров)	0.12		$м^3$

1. Все размеры даны в мм.
2. Для всех внешних сопряжений поверхностей железобетонных элементов устраивать фаску 20х20 мм.
3. Армирование участка преднапряженной арматурой приведено в комплекте рабочей документации шифр ДМ12-2023-1809-РД-4-ИС-КЖ21.
4. Смотреть совместно с листом 2.
5. Бетон тяжелый для монолитного пролетного строения:
- класс прочности не менее B40 по ГОСТ 26633-2012;
- морозостойкость не менее $F_2$300 по ГОСТ 10060-2012;
- водонепроницаемость не менее W12 по ГОСТ 12730.5-84;

Схема расположения участков бетонирования пролетного строения.

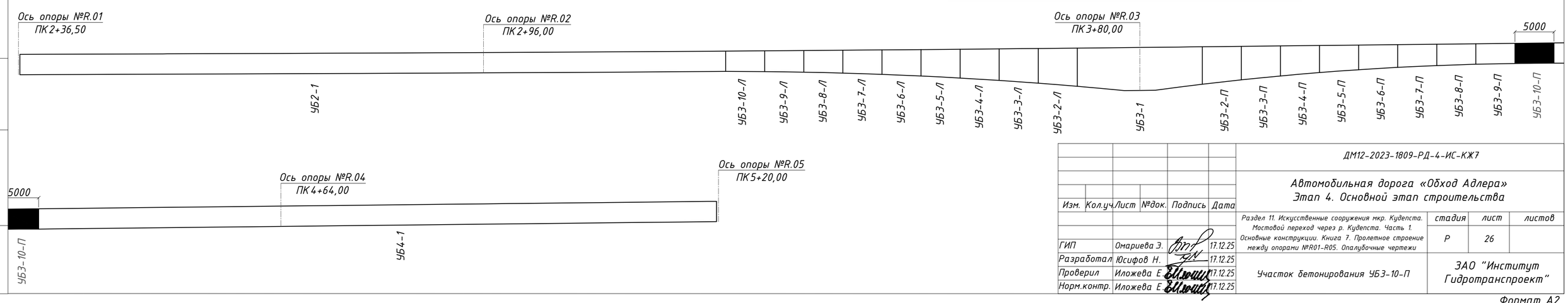

Изм.	Кол.уч.	Лист	№док.	Подпись	Дата	ДМ12-2023-1809-РД-4-ИС-КЖ7		
						Автомобильная дорога «Обход Адлера» Этап 4. Основной этап строительства		
ГИП		Омариева Э.			17.12.25	Раздел 11. Искусственные сооружения мкр. Кудепста. Мостовой переход через р. Кудепста. Часть 1. Основные конструкции. Книга 7. Пролетное строение между опорами №R01-R05. Опалубочные чертежи	стадия: Р	лист: 26 / листов:
Разработал		Юсифов Н.			17.12.25			
Проверил		Иложева Е.			17.12.25	Участок бетонирования УБЗ-10-П	ЗАО "Институт Гидротранспроект"	
Норм.контр.		Иложева Е.			17.12.25			

Взамен инв. № | Подпись и дата | Инв.№ подл./

Формат А2

Схема расположения участков бетонирования пролетного строения
М 1:500

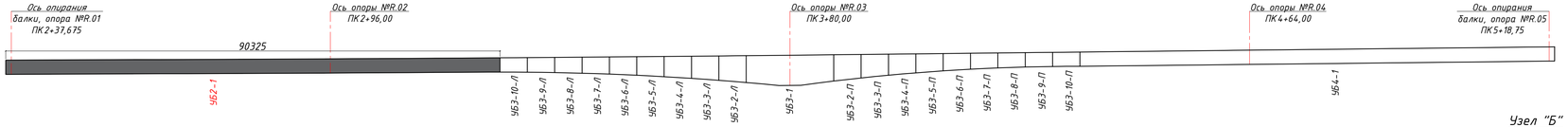

Участок бетонирования УБ2-1
М 1:200

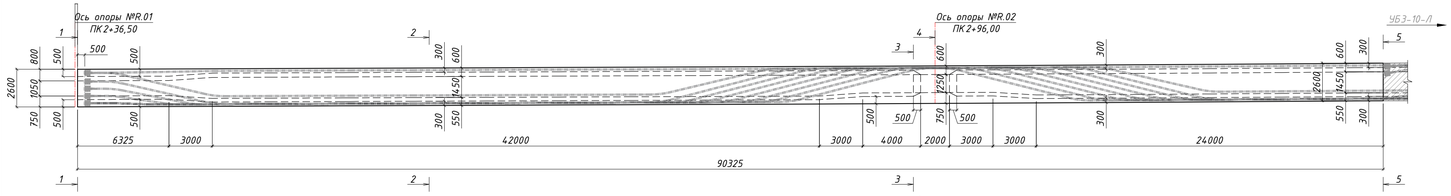

План
М 1:200

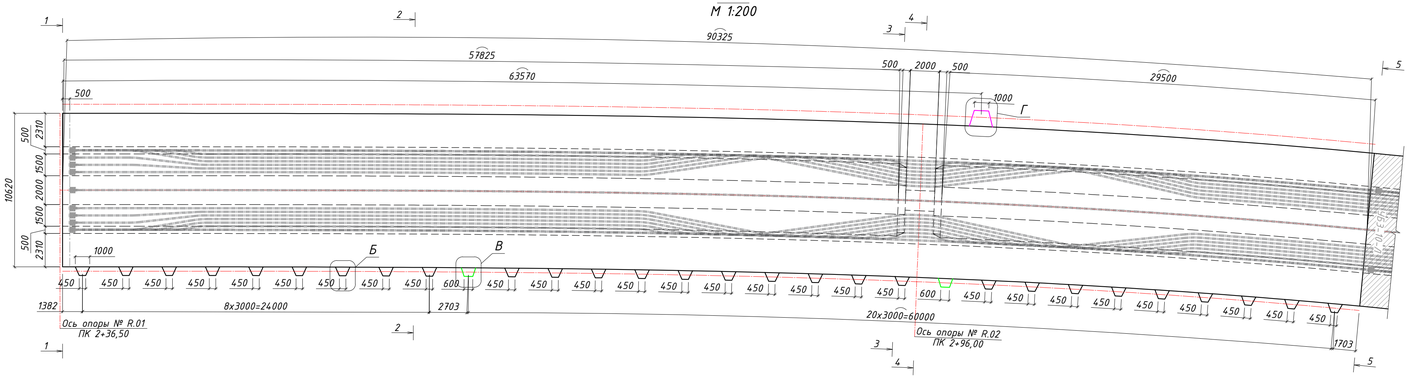

Узел "А"
М 1:50

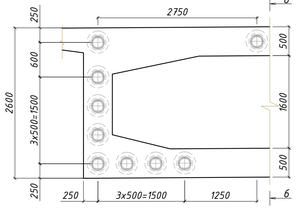

Разрез 6-6
М 1:50

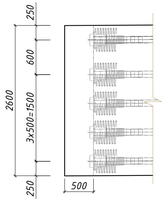

Узел "Б"
М 1:50

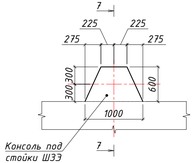

Разрез 7-7
М 1:50

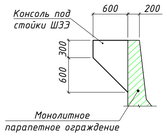

Узел "В"
М 1:50

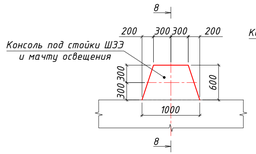

Разрез 8-8
М 1:50

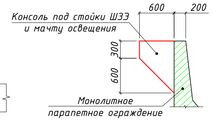

Узел "Г"
М 1:50

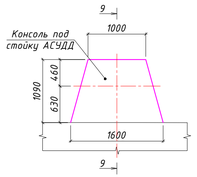

Разрез 9-9
М 1:50

Спецификация элементов пролетного строения

Поз.	Обозначение	Наименование	Кол.	Масса ед., кг	Примечание
		Материалы			
	ГОСТ 26633-2015	Балка пролетного строения. Бетон В40 $F_2$300 W12 (1-ая стадия бетонирования)	730.01		$м^3$
	ГОСТ 26633-2015	Парапетное ограждение. Бетон В45 $F_2$300 W12 (2-ая стадия бетонирования)	83.1		$м^3$
	ГОСТ 26633-2015	Прилив под стойки ШЭЭ. Бетон В45 $F_2$300 W12 (2-ая стадия бетонирования)	7.31		$м^3$
	ГОСТ 26633-2015	Прилив под совмещенные стойки ШЭЭ и мачт освещения. Бетон В45 $F_2$300 W12 (2-ая стадия бетонирования)	0.58		$м^3$
	ГОСТ 26633-2015	Консоль под мачту АСУДД. Бетон В45 $F_2$300 W12 (2-ая стадия бетонирования)	0.57		$м^3$

Разрез 1-1
М 1:100

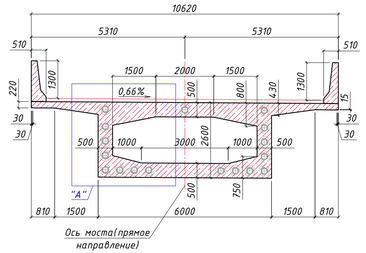

Разрез 2-2
М 1:100

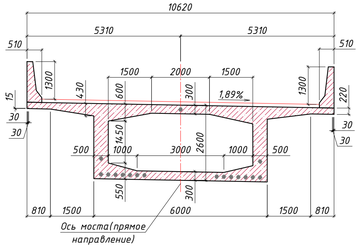

Разрез 3-3
М 1:100

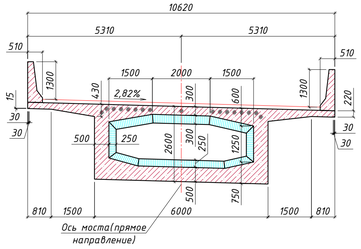

Разрез 4-4
М 1:100

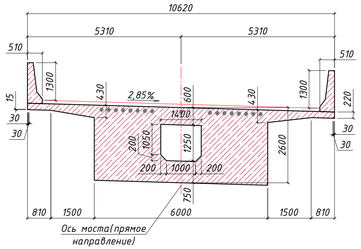

Разрез 5-5
М 1:100

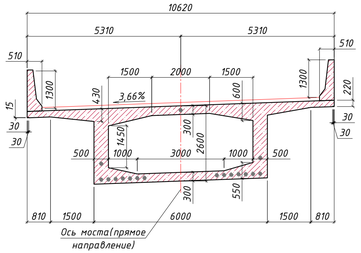

1. Все размеры даны в мм.
2. Для всех внешних сопряжений поверхностей железобетонных элементов устраивать фаску 20х20 мм.
3. Армирование участка преднапряженной арматурой приведено в комплекте рабочей документации шифр ДМ12-2023-1809-РД-4-ИС-КЖ21.
4. Смотреть совместно с листом 2.
5. Бетон тяжелый для монолитного пролетного строения:
   - класс прочности не менее В40 по ГОСТ 26633-2012;
   - морозостойкость не менее $F_2$300 по ГОСТ 10060-2012;
   - водонепроницаемость не менее W12 по ГОСТ 12730.5-84;

Изм.	Кол.уч.	Лист	№док.	Подпись	Дата	ДМ12-2023-1809-РД-4-ИС-КЖ7			
						Автомобильная дорога «Обход Адлера» Этап 4. Основной этап строительства			
ГИП	Онариева Э.				08.12.25	Раздел 11. Искусственные сооружения мкр. Кудепста. Мостовой переход через р. Кудепста. Часть 1. Основные конструкции. Книга 7. Пролетное строение между опорами №R01-R05. Опалубочные чертежи	стадия	лист	листов
Разработал	Зейналов А.				08.12.25		Р	27	
Проверил	Иложева Е.				08.12.25	Участок бетонирования УБ2-1	ЗАО "Институт Гидротранспроект"		
Норм.контр.	Иложева Е.				08.12.25				

Взамен инв. №

Подпись и дата

Инв.№ подл.

Формат А3*3

Схема расположения участков бетонирования пролетного строения
М 1:500

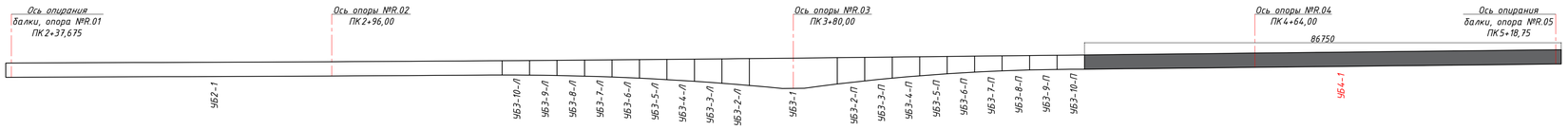

Участок бетонирования УБ4-1
М 1:200

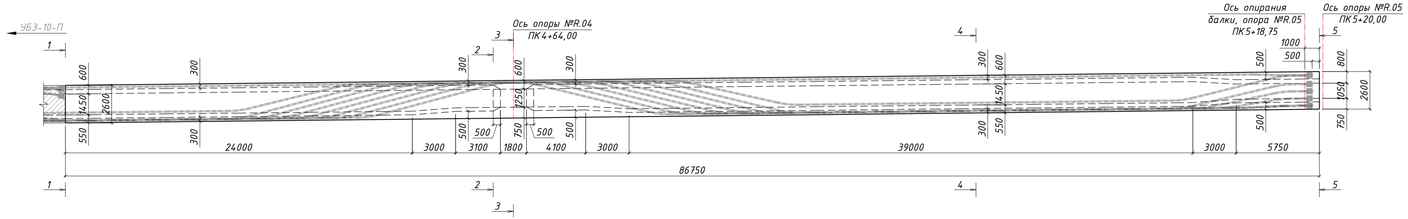

План
М 1:200

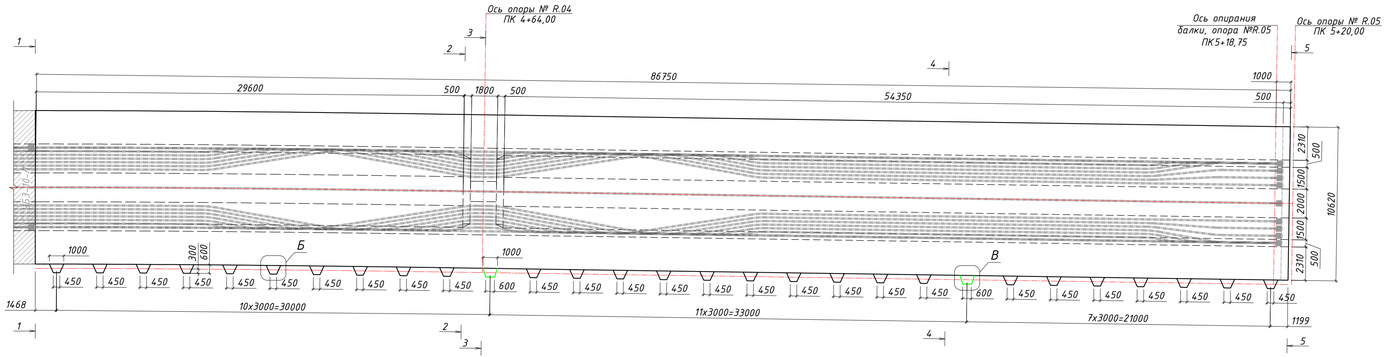

Узел "А"
М 1:50

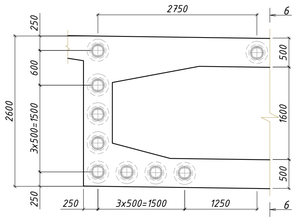

Разрез 6-6
М 1:50

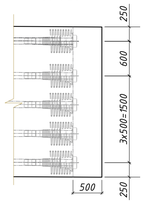

Узел "Б"
М 1:50

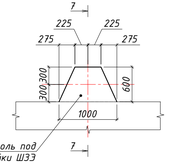

Разрез 7-7
М 1:50

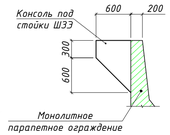

Узел "В"
М 1:50

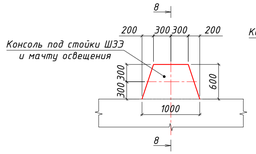

Разрез 8-8
М 1:50

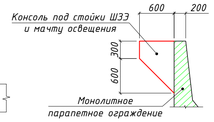

Спецификация элементов пролетного строения

Поз.	Обозначение	Наименование	Кол.	Масса ед., кг	Примечание
		Материалы			
	ГОСТ 26633-2015	Балка пролетного строения. Бетон В40 $F_2$300 W12 (1-ая стадия бетонирования)	700.27		$м^3$
	ГОСТ 26633-2015	Парапетное ограждение. Бетон В45 $F_2$300 W12 (2-ая стадия бетонирования)	79.81		$м^3$
	ГОСТ 26633-2015	Прилив под стойки ШЭЭ. Бетон В45 $F_2$300 W12 (2-ая стадия бетонирования)	7.02		$м^3$
	ГОСТ 26633-2015	Прилив под совмещенные стойки ШЭЭ и мачт освещения. Бетон В45 $F_2$300 W12 (2-ая стадия бетонирования)	0.58		$м^3$

Разрез 1-1
М 1:100

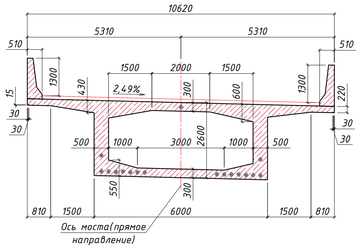

Разрез 2-2
М 1:100

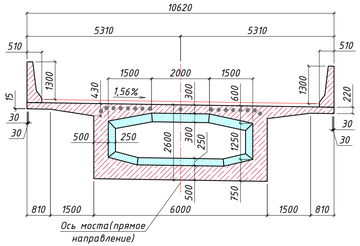

Разрез 3-3
М 1:100

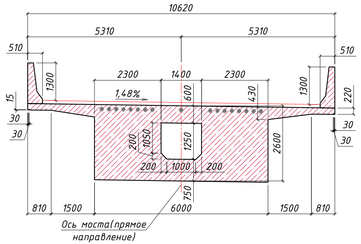

Разрез 4-4
М 1:100

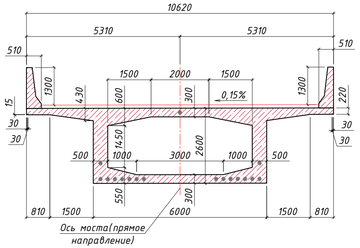

Разрез 5-5
М 1:100

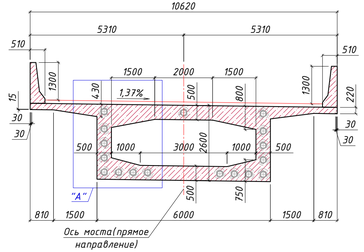

1. Все размеры даны в мм.
2. Для всех внешних сопряжений поверхностей железобетонных элементов устраивать фаску 20x20 мм.
3. Армирование участка преднапряженной арматурой приведено в комплекте рабочей документации шифр ДМ12-2023-1809-РД-4-ИС-КЖ21.
4. Смотреть совместно с листом 2.
5. Бетон тяжелый для монолитного пролетного строения:
   - класс прочности не менее В40 по ГОСТ 26633-2012;
   - морозостойкость не менее $F_2$300 по ГОСТ 10060-2012;
   - водонепроницаемость не менее W12 по ГОСТ 12730.5-84;

					ДМ12-2023-1809-РД-4-ИС-КЖ7			
					Автомобильная дорога «Обход Адлера» Этап 4. Основной этап строительства			
Изм.	Кол.уч.	Лист	№док.	Подпись	Дата			
						Раздел 11. Искусственные сооружения мкр. Кудепста. Мостовой переход через р. Кудепста. Часть 1. Основные конструкции. Книга 7. Пролетное строение между опорами №R01-R05. Опалубочные чертежи	стадия	лист	листов
ГИП		Онариева З.			11.12.25		Р	28	
Разработал		Зейналов А.			11.12.25				
Проверил		Иложева Е.			11.12.25	Участок бетонирования УБ4-1	ЗАО "Институт Гидротранспроект"		
Норм.контр.		Иложева Е.			11.12.25				

Взамен инв. №

Подпись и дата

Инв.№ подл./

Формат А3*3

Схема расположения опорных частей

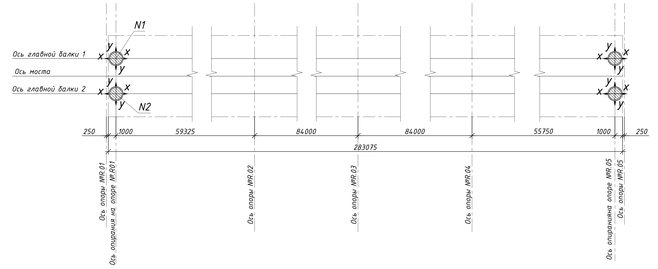

Схема расположения домкратов

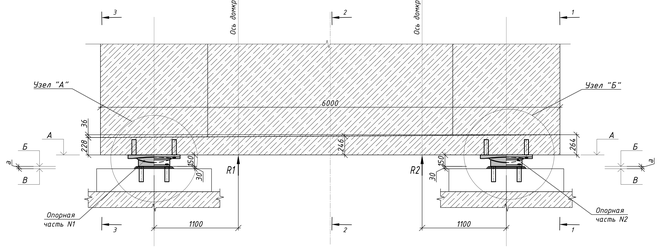

Армирование прилива П-1

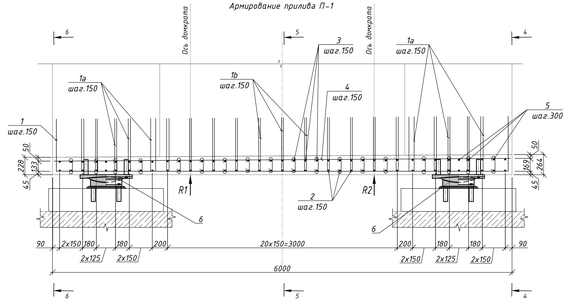

Узел "А"

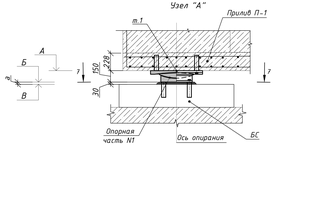

Узел "Б"

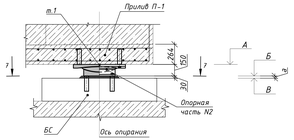

7 – 7

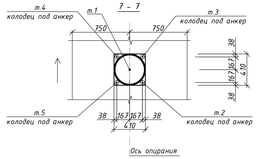

4 – 4

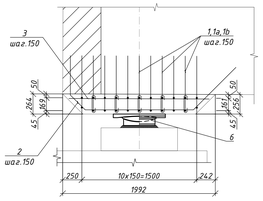

5 – 5

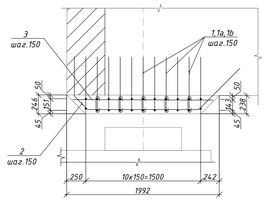

6 – 6

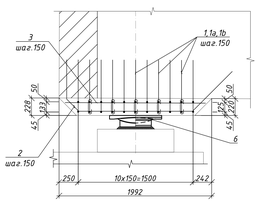

1 – 1

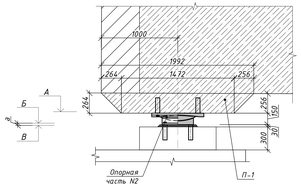

2 – 2

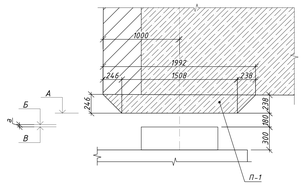

3 – 3

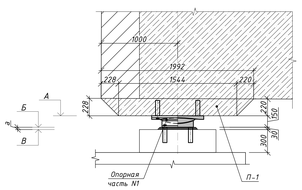

Условные обозначения

Маятниковая скользящая опорная часть с криволинейной поверхностью на плане

1. Опорные части резинометаллические сейсмоизоляторы со сдвигоём сердечником.
2. Опорные части не предусматривают установку по температуре. Температурный диапазон установки опорных частей от +2°С до +26°С.
3. Опорные площадки приливов выполняется строго горизонтально.
4. Опорные части устанавливаются в проектное положение до бетонирования пролетного строения. Анкера верхней плиты опорных частей отмоноличиваются одновременно с бетонированием пролетного строения. Анкера нижней плиты опорных частей отмоноличиваются в колодцах стоек опор и подферменников на устоях. Вместе с выполнением подливки под опорные части. Подливка под опорные части на опоре №1.06 выполняется после бетонирования и натяжения высокопрочного арматурного стадии бетонирования. Подливка под опорные части на опоре №0.01 выполняется до бетонирования соответствующих этапов бетонирования пролетного строения. Раскружаливание пролетного строения разрешается только после набора 100% прочности материала подливки под опорные части.
5. Подливку из безусадочной быстротвердеющей сухой бетонной смеси наливного типа MasterFlow 928 выполнять таким образом, чтобы по периметру ее края выходили за пределы нижней крепежной стальной пластины опорной части на 30 мм.
6. Стойки опор смотреть комплект ДМ12-2023-1809-РД-4-ИС-КЖ4.

Ведомость деталей

Поз.	Эскиз
1	685 / 1900 / 105
1а	1485 / 1700 / 1485 / 210-370
1б	1485 / 1900 / 1485 / 340
2	1485 / 1500 / 1485 / 1485=N.15 / 100-115 / 150 / 150 / 150 / 150
3	50 / 50 / 120-160

Спецификация

Поз.	Обозначение	Наименование	Кол.	Масса ед., кг	Примечание
		Сборные единицы			
6	ГОСТ-3947.1991.1.102-2016	СЭУ-МРМ 6000/180-2300	2	295	
		Площадка опирания			
		Детали			
1		Ф36А400 ГОСТ 5781-82 L=1918	11	11,55	127,05
1а	от 1585 до 1815	Ф14А400 ГОСТ 5781-82 L=1700	132	2,69	355,08
1б	от 1735 до 1965	Ф14А400 ГОСТ 5781-82 L=1750	110	2,77	304,70
2	от 2960 до 2990	Ф14А400 ГОСТ 5781-82 L=2975	39	4,70	183,30
3		Ф14А400 ГОСТ 5781-82 L=1830	39	2,89	112,71
4		Ф16А400 ГОСТ 5781-82 L=5960	11	9,42	103,62
5	от 320 до 360	Ф8А240 ГОСТ 5781-82 L=340	90	0,13	11,70
		Материалы			
		Безусадочная быстротвердеющая сухая бетонная смесь наливного типа MasterFlow 928	0,04	м³	
	Арматура класса А400				
		Балки В40 F₁300 W12	2,60	м³	

Ведомость расхода стали, кг

Марка элемента	Изделия арматурные			Общий расход
	Арматура класса А400		Всего	
	ГОСТ 5781-82			
	Ф8	Ф36	Итого	
Опорная зона	11,7	1186,5	1198,2	1198,2

Отметки и параметры

Опорная часть	Верх опорной части	Низ опорной части	Верх стойки	Высота прилива под опорную часть
	А, м	Б, м	В, м	а, мм
N1	16,358	16,208	16,178	30
N2	16,358	16,208	16,178	30

Координаты установки опорных частей

Опорная часть	т.1	
	X, м	Y, м
N1	2211235,830	307335,246
N2	2211233,123	307311,527

Координаты центров колодцев

Опорная часть	т.2		т.3		т.4		т.5	
	X, м	Y, м	X, м	Y, м	X, м	Y, м	X, м	Y, м
N1	2211235,611	307335,211	2211235,865	307335,026	2211236,059	307335,281	2211235,796	307335,466
N2	2211232,904	307331,492	2211233,158	307331,307	2211233,343	307331,561	2211233,089	307331,747

Реакции и перемещения опорных частей

Номер опоры	Тип опорной части	Опорная часть	Нормативная постоянная опорная реакция	На стадии эксплуатации			При сейсмическом воздействии			Кэфф, кН/мм	Кол.
				Расчетные вертикальные опорные реакции		Расчетные перемещения	Расчетные вертикальные опорные реакции		Расчетные перемещения		
			Rz регп, кН	Rz max, кН	Rz min, кН	u, м	Rz max, кН	Rz min, кН	u, м		
R.01	Резинометаллическая сейсмоизолятор со сдвигоём сердечником	N1, N2 (прод.)	3090	5070	4300	0.145	4510	4030	0.051		2
Кэфф – эффективная динамическая жесткость изолятора, кН/мм											

Изм.	Кол.уч.	Лист	№док.	Подпись	Дата

ДМ12-2023-1809-РД-4-ИС-КЖ4

Автомобильная дорога «Обход Алмера»
Этап 4. Основной этап строительства

ГИП	Опорина Э.			Раздел 12 Искусственные сооружения на Публичных Полосах первой части и Публичных Частях 1	стадия	лист	листов
Разработал	Бадоцкий Д.			Основные конструкции. Книга 1. Проектные стержни между опорами №0.01-№0. Опорубочные частями.	Р	29	
Проверил	Ижикова Е.			Площадка опирания. Схема армирования. Схема расположения опорных частей. Опора № 01	ЗАО "Институт Гипростроймост"		
Норм.контр.	Ижикова Е.						

Формат А2*4

Схема расположения опорных частей

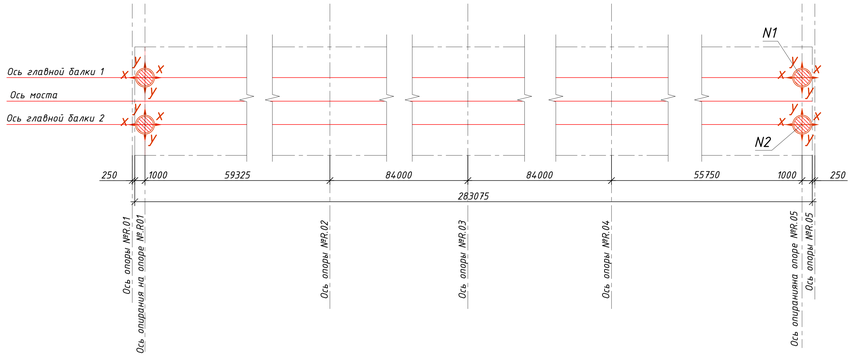

Пролетное строение. Сетки С-1 и С-2

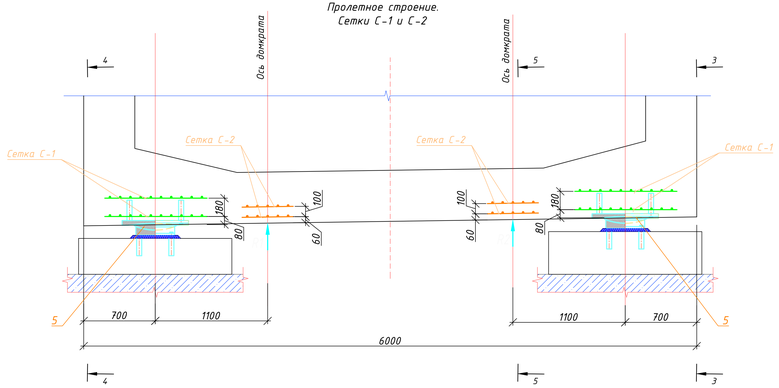

Схема расположения домкратов

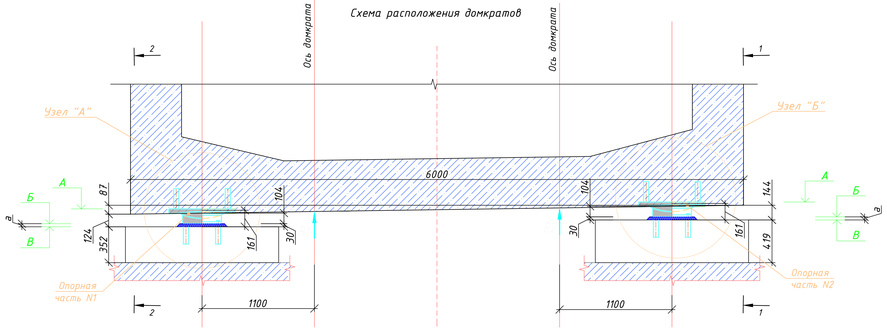

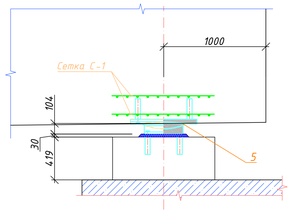

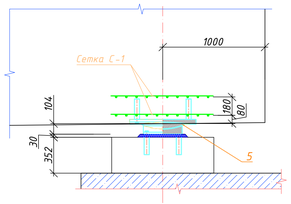

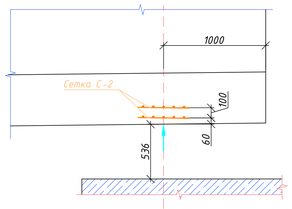

Узел "А"

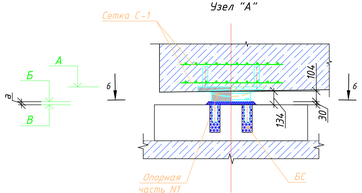

Узел "Б"

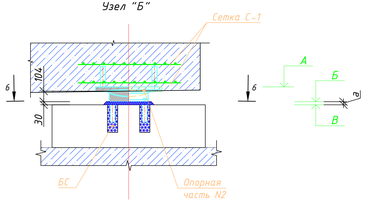

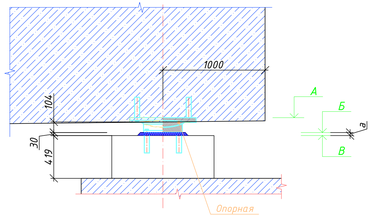

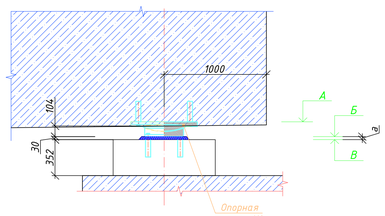

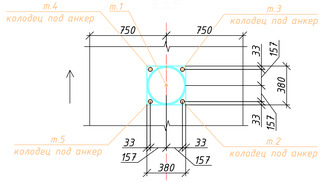

Ось опирания

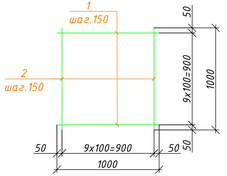

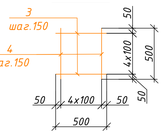

Спецификация

Поз.	Обозначение	Наименование	Кол.	Масса ед., кг	Примечание
		Сборочные единицы			
5	СТО-39417911-102-2016	СЭУ-МРН 5000/190-2300	2	260	
		Площадка опирания			
		Детали			
		Сетка С-1	2	31,60	
1		Ф16А400 ГОСТ 5781-82 L=1000	10	1,58	15,80
2		Ф16А400 ГОСТ 5781-82 L=1000	10	1,58	15,80
		Сетка С-2	2	7,90	
3		Ф16А400 ГОСТ 5781-82 L=500	5	0,79	3,95
4		Ф16А400 ГОСТ 5781-82 L=500	5	0,79	3,95
		Материалы			
		Безусадочная быстротвердеющая сухая бетонная смесь наливного типа MasterFlow 928	0,04	$м^3$	
	Арматура класса А400	ГОСТ 5781-82			

Ведомость расхода стали, кг

Марка элемента	Изделия арматурные			Общий расход
	Арматура класса А400 ГОСТ 5781-82		Всего	
	Ф16	Итого		
Опорная зона	79,0	79,0	79,0	79,0

Координаты установки опорных частей

Опорная часть	т.1	
	X, м	Y, м
N1	221142,7,376	307111,423
N2	221142,3,639	307108,740

Отметки и параметры

Опорная часть	Верх опорной части	Низ опорной части	Верх стойки	Высота прилива под опорную часть
	А, м	Б, м	В, м	а, мм
N1	19,027	18,882	18,852	30
N2	19,094	18,949	18,919	30

Координаты центров колодцев

Опорная часть	т.2		т.3		т.4		т.5	
	X, м	Y, м	X, м	Y, м	X, м	Y, м	X, м	Y, м
N1	221142,7,157	307111,459	221142,7,340	307111,203	221142,7,596	307111,386	221142,7,412	307111,642
N2	221142,3,420	307108,776	221142,3,603	307108,521	221142,3,859	307108,704	221142,3,676	307108,960

Реакции и перемещения опорных частей

Номер опоры	Тип опорной части	Опорная часть	Нормативная постоянная опорная реакция	На стадии эксплуатации		При сейсмическом воздействии			Кэфф, кН/мм	Кол.
				Расчетные вертикальные опорные реакции	Расчетные перемещения	Расчетные вертикальные опорные реакции		Расчетные перемещения		
			Rz perm, кН	Rz max, кН	Rz min, кН	u, м	Rz max, кН	Rz min, кН	u, м		
R.05	Резинометаллический сейсмоизолятор со свинцовым сердечником	N1, N2 (лев.)	2710	4730	4210	0.140	4400	4360	0.083		2
Кэфф – эффективная динамическая жесткость изолятора, кН/мм											

1. Опорные части резинометаллические сейсмоизоляторы со свинцовым сердечником.
2. Опорные части не предусматривают установку по температуре. Температурный диапазон установки опорных частей от +2°С до +26°С.
3. Опорные площадки прилива выполняется строго горизонтально.
4. Опорные части устанавливаются в проектное положение до бетонирования пролетного строения. Анкера верхней плиты опорных частей омоноличиваются одновременно с бетонированием пролетного строения. Анкера нижней плиты опорных частей омоноличиваются в колодцах стоек опор и подферменников на устоях вместе с выполнением подливки под опорные части. Подливка под опорные части на опоре NPL.06 выполняется после бетонирования и натяжения высокопрочного армирования стадии бетонирования. Подливка под опорные части на опоре NPR.05 выполняется до бетонирования соответствующих этапов бетонирования пролетного строения. Раскружалирание пролетного строения разрешается только после набора 100% прочности материала подливки под опорные части.
5. Подливки из безусадочной быстротвердеющей сухой бетонной смеси наливного типа MasterFlow 928 выполнять таким образом, чтобы по периметру ее края выходили за пределы нижней крепежной стальной пластины опорной части на 30 мм.
6. Стойки опор смотреть комплект ДМ12-2023-1809-РД-4-ИС-КЖ4.

Условные обозначения

Маятниковая скользящая опорная часть с криволинейной поверхностью на плане

Изм.	Кол.уч.	Лист	№док.	Подпись	Дата	ДМ12-2023-1809-РД-4-ИС-КЖ7			
						Автомобильная дорога «Обход Адлера» Этап 4. Основной этап строительства			
ГИП	Онгурова З.				29.12.25	Раздел 11 Искусственные сооружения мер. Кубиста. Московский переход через р. Кубиста. Часть 1. Основные конструкции. Книга 1. Пролетные строения между опорами NPR01-R05. Опорные чертежи.	стадия	лист	листов
Разработал	Балгиев Ш.				29.12.25		Р	30	
Проверил	Ижокга Е.				29.12.25	Площадки опирания. Схема армирования. Схема расположения опорных частей. Опора R.05			
Норм.контр.	Ижокга Е.				29.12.25		ЗАО "Институт Гидротранспроект"		

Формат А2*3

Инв.№ подл. | Подпись и дата | Взам. инв.№

АГ1

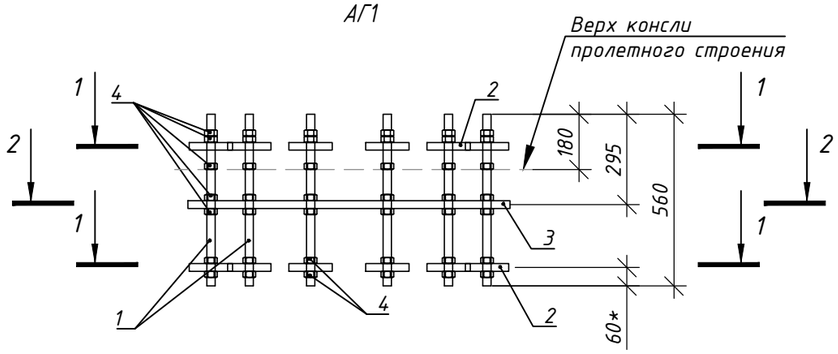

1-1

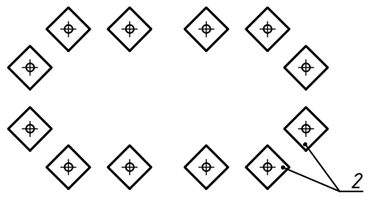

2-2

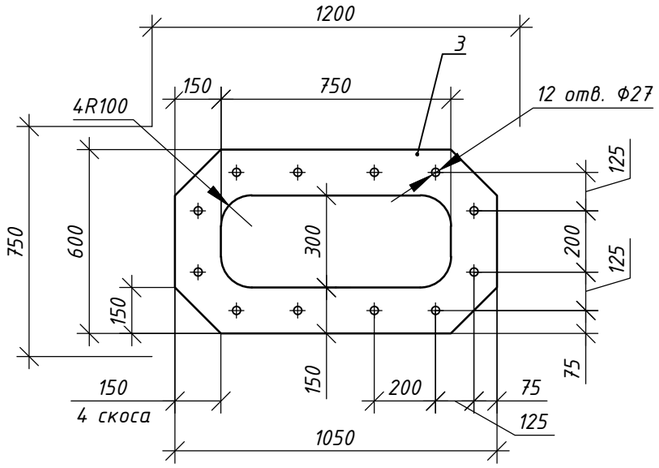

Поз. 1

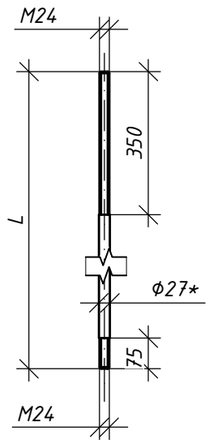

Поз. 2

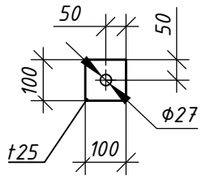

Спецификация элементов на две группы

Поз.	Обозначение	Наименование	Кол.	Масса ед., кг	Примечание
		Детали	2	159,94	319.88
		Круг $\frac{\text{27 ГОСТ 2590-2006}}{\text{45 ГОСТ 1050-2013}}$			
1		L = 560	12	2,52	30.24
		Лист $\frac{\text{25 ГОСТ 19903-2015}}{\text{345-12-09Г2С ГОСТ 19281-2014}}$			
2		100 x 100	24	1,96	47.04
3		Лист	1	72,34	72.34
		Стандартные изделия			
4		Гайка шестигранная нормальная ГОСТ ISO 4032-М24-6	84		10,32

Примечания:

1 * Размер для справок.
2 Масса металлоконструкций с учетом 1 % на сварные швы 319,88 кг.

Изм.	Кол.уч.	Лист	№док.	Подпись	Дата
ГИП		Омариева Э.			13.06.25
Разработал		Джамалов Э.			13.06.25
Проверил		Иложева Е.			13.06.25
Норм.контр.		Иложева Е.			13.06.25

ДМ12-2023-1809-РД-4-ИС-КЖ7

Автомобильная дорога «Обход Адлера»
Этап 4. Основной этап строительства

Раздел 11. Искусственные сооружения мкр. Кудепста. Мостовой переход через р. Кудепста. Часть 1. Основные конструкции. Книга 7. Пролетное строение между опорами №R01-R05. Опалубочные чертежи

стадия	лист	листов
Р	31	

Анкерная группа АГ1

ЗАО "Институт Гидротранспроект"

Взамен инв. №
Подпись и дата
Инв.№ подл./

Формат А3

№ п/п	Наименование	Ед. изм.	Кол.	Примечание
	Пролетное строение Для подачи агрегата для навесного бетонирования работа гусеничным краном грузоподъемностью 100 т			
1	Устройство монолитного железобетонного пролетного строения на сплошных подмостях: - бетон В40 $F_2$300 W12 (1-ая стадия бетонирования)	 $м^3$	 1708.28	
2	Устройство монолитных железобетонных парапетных ограждений. Бетон В45 $F_2$300 W12 (2-ая стадия бетонирования)	$м^3$	177.31	
3	Устройство монолитных железобетонных приливов под мачты ШЗЭ. Бетон В45 $F_2$300 W12 (2-ая стадия бетонирования)	$м^3$	15.63	
4	Устройство монолитных железобетонных приливов под совмещенные мачты ШЗЭ и мачты освещения. Бетон В45 $F_2$300 W12 (2-ая стадия бетонирования)	$м^3$	1.16	
5	Устройство монолитной железобетонной консоли под мачту АСУДД. Бетон В45 $F_2$300 W12 (2-ая стадия бетонирования)	$м^3$	0.57	
6	Изготовление, транспортировка и установка резинометаллических сейсмоизоляторов со свинцовым сердечником: - СЗУ-ММИ 5000/190-2300 Изделия арматурные - арматура А400 Ø16	 шт т	 2 0,079	Лист 30
7	Устройство безусадочной быстротвердеющей сухой бетонной смеси наливного типа MasterFlow 928	$м^3$	0,04	
8	Изготовление, транспортировка и установка резинометаллических сейсмоизоляторов со свинцовым сердечником: - СЗУ-ММИ 6000/190-2300 Бетон В40 $F_2$300 W12 Изделия арматурные - арматура А240 Ø8 - арматура А400 Ø16	 шт $м^3$ т т	 2 2.6 0.012 1.187	Лист 29
9	Устройство безусадочной быстротвердеющей сухой бетонной смеси наливного типа MasterFlow 928	$м^3$	0,04	
10	Устройство монолитного железобетонного пролетного строения уравновешенным навесным способом: - бетон В40 $F_2$300 W12 (1-ая стадия бетонирования) - бетон В40 $F_2$300 W12 (омоноличевание анкеров)	 $м^3$ $м^3$	 840.90 1,64	

Согласовано

Взам. инв. №

Подп. И дата

Инв. № подл.

Изм.	Кол.уч	Лист	№ док.	Подпись	Дата
ГИП		Омариева Э.			08.12.25
Разработал		Исмаилов Н.			08.12.25
Н. контр.		Иложева Е.И.			08.12.25

ДМ12-2023-1809-РД-4-ИС-КЖ7.ВОР

Раздел 11. Искусственные сооружения мкр. Кудепста. Мостовой переход через р. Кудепста. Часть 1. Основные конструкции. Книга 7. Пролетное строение между опорами №R01-R05. Опалубочные чертежи.

Стадия	Лист	Листов
Р	1	2

Ведомость объемов работ

ЗАО «Институт Гидротранспроект»

Формат А4

11	Устройство монолитных железобетонных парапетных ограждений. Бетон B45 $F_2$300 W12 (2-ая стадия бетонирования)	$м^3$	81,0	
12	Устройство монолитных железобетонных приливов под мачты ШЗЭ. Бетон B45 $F_2$300 W12 (2-ая стадия бетонирования)	$м^3$	6.76	
13	Устройство монолитных железобетонных приливов под совмещенные мачты ШЗЭ и мачты освещения. Бетон B45 $F_2$300 W12 (2-ая стадия бетонирования)	$м^3$	1,16	
14	Устройство монолитной железобетонной консоли под мачту ТСОДД. Бетон B45 $F_2$300 W12 (2-ая стадия бетонирования)	$м^3$	2,70	
15	Доставка арматуры для сооружения пролетного строения в соответствии с ПОС.	т	1,278	
16	Доставка бетона для сооружения пролетного строения в соответствии с ПОС.	$м^3$	2839.71	
17	Устройство штраб в парапетном ограждении с заполнением герметиком Sealit 51	шт. $м^3$ пог.м кг	187 0.067 555.39 103.18	
18	Изготовление, доставка и установка анкерных шпилек анкерной группы АГ2, в том числе: - круглый прокат (сталь 45) - листовой прокат (сталь 345-12-09Г2С) Метизы: - гайка шестигранная нормальная ГОСТ ISO 4032-М24-6	кг кг кг кг	319,88 60,48 238,76 20,64	

Сопоставительная ведомость объемов работ

Том (книга) рабочей документации: ДМ12-2023-1809-РД-4-ИС-КЖ7. Книга 7. Пролетное строение между опорами №R01-R05. Опалубочные чертежи.
(шифр, наименование)

Наименование объекта капитального строительства: Автомобильная дорога «Обход Адлера» Этап 4. Основной этап строительства. Раздел 11. Искусственные сооружения мкр. Кудепста. Мостовой переход через р. Кудепста. Часть 1. Основные конструкции.

Договор на строительство (реконструкцию):_____ № ДМ12-2023-1809 от 20.09.2023г.___

№ по договорной ведомости вновь создаваемый или ЛСР	Наименование работ	ед. изм.	По тому стадии «П»	По данному тому рабочей документации	Баланс +/- (РД-договор)	Обоснование (№ листа тома, ссылка на пункт в ВОР)
			Объем работ	Объем работ	Объем работ	
1	2	3	4	5	6	7
	Устройство монолитного железобетонного пролетного строения					
1	Устройство монолитного железобетонного пролетного строения на сплошных подмостях. Бетон В40 $F_2$300 W12 (1-ая стадия бетонирования)	$м^3$	1 394.0000	1 708.2800	314.2800	Том 9.8.2. Раздел 9. Смета на строительство, реконструкцию, капитальный ремонт, снос объекта капитального строительства. Часть 8. Ведомости объемов работ и спецификации оборудования и материалов. Книга 2. Искусственные сооружения (шифр ДМ12-2023-1809-4-ПИР-СМ8.2). ВР5 том 3.4.2 П ТКР4.2.ВР6 пункт 1.2
2	Устройство монолитного железобетонного пролетного строения уравновешенным навесным способом с омоноличиванием анкеров. Бетон В40 $F_2$300 W12 (1-ая стадия бетонирования)	$м^3$	1 191.0000	840.9000	-350.1000	Том 9.8.2. Раздел 9. Смета на строительство, реконструкцию, капитальный ремонт, снос объекта капитального строительства. Часть 8. Ведомости объемов работ и спецификации оборудования и материалов. Книга 2. Искусственные сооружения (шифр ДМ12-2023-1809-4-ПИР-СМ8.2). ВР5 том 3.4.2 П ТКР4.2.ВР6 пункт 1.1
3	Устройство парапетных барьерных ограждений из монолитного железобетона. Бетон В45 $F_2$300 W12 (2-ая стадия бетонирования)	$м^3$	368.0000*	258.3100	-109.6900	Том 9.8.2. Раздел 9. Смета на строительство, реконструкцию, капитальный ремонт, снос объекта капитального строительства. Часть 8. Ведомости объемов работ и спецификации оборудования и материалов. Книга 2. Искусственные сооружения (шифр ДМ12-2023-1809-4-ПИР-СМ8.2). ВР3 том 3.4.2 П ТКР4.2.ВР3 пункт 1.11
4	Устройство приливов под мачты ШЗЭ и мачты освещения из монолитного железобетона. Бетон В45 $F_2$300 W12 (2-ая стадия бетонирования)	$м^3$	37.3000**	24.7100	-12.5900	Том 9.8.2. Раздел 9. Смета на строительство, реконструкцию, капитальный ремонт, снос объекта капитального строительства. Часть 8. Ведомости объемов работ и спецификации оборудования и материалов. Книга 2. Искусственные сооружения (шифр ДМ12-2023-1809-4-ПИР-СМ8.2). ВР3 том 3.4.2 П ТКР4.2.ВР3 пункты 1.13, 1.14
5	Устройство монолитной железобетонной консоли под мачту АСУДД. Бетон В45 $F_2$300 W12 (2-ая стадия бетонирования)	$м^3$	2.7000***	0.5700	-2.1300	Том 9.8.2. Раздел 9. Смета на строительство, реконструкцию, капитальный ремонт, снос объекта капитального строительства. Часть 8. Ведомости объемов работ и спецификации оборудования и материалов. Книга 2. Искусственные сооружения (шифр ДМ12-2023-1809-4-ПИР-СМ8.2). ВР3 том 3.4.2 П ТКР4.2.ВР3 пункт 1.15
6	Устройство монолитной железобетонной консоли под мачту ТСОДД. Бетон В45 $F_2$300 W12 (2-ая стадия бетонирования)	$м^3$		2.7000	2.7000	ДМ12-2023-1809-РД-4-ИС-КЖ8.ВОР п. 14

7	Изготовление, транспортировка и установка резинометаллических сейсмоизоляторов со свинцовым сердечником: - СЗУ-ММИ 5000/190-2300	шт	0.0000	2.0000	2.0000	ДМ12-2023-1809-РД-4-ИС-КЖ7.ВОР п. 6
	Арматура А400 Ø16	т	0.0000	0.0790	0.0790	
8	Изготовление, транспортировка и установка резинометаллических сейсмоизоляторов со свинцовым сердечником: - СЗУ-ММИ 6000/190-2300	шт	4.0000	2.0000	-2.0000	Том 9.8.2. Раздел 9. Смета на строительство, реконструкцию, капитальный ремонт, снос объекта капитального строительства. Часть 8. Ведомости объемов работ и спецификации оборудования и материалов. Книга 2. Искусственные сооружения (шифр ДМ12-2023-1809-4-ПИР-СМ8.2). ВР5 том 3.4.2 П ТКР4.2.ВР5 пункт 1.5 ДМ12-2023-1809-РД-4-ИС-КЖ7.ВОР п. 8
	Бетон В40 $F_2$300 W12	$м^3$	0.0000	2.6000	2.6000	
	Арматура А240 Ø8	т	0.0000	0.0120	0.0120	
	Арматура А400 Ø16	т	0.0000	1.1870	1.1870	
9	Устройство безусадочной быстротвердеющей сухой бетонной смеси наливного типа MasterFlow 928	$м^3$	0.0000	0.0800	0.0800	ДМ12-2023-1809-РД-4-ИС-КЖ8.ВОР п. 7, 9
10	Устройство штраб в парапетном ограждении с заполнением герметиком Sealit 51	шт	190.0000****	187.0000	-3.0000	Том 9.8.2. Раздел 9. Смета на строительство, реконструкцию, капитальный ремонт, снос объекта капитального строительства. Часть 8. Ведомости объемов работ и спецификации оборудования и материалов. Книга 2. Искусственные сооружения (шифр ДМ12-2023-1809-4-ПИР-СМ8.2). ВР3 том 3.4.2 П ТКР4.2.ВР3 пункт 1.12
		$м^3$	0.0760****	0.0670	-0.0090	
		п.м.	608.0000****	555.3900	-52.6100	

Примечание: * - Объем выделен из ДМ12-2023-1809-4-ПИР-ТКР4.2.ВР3 пункт 1.11
** - Объем выделен из ДМ12-2023-1809-4-ПИР-ТКР4.2.ВР3 пункт 1.13 и ДМ12-2023-1809-4-ПИР-ТКР4.2.ВР3 пункт 1.14
*** - Объем выделен из ДМ12-2023-1809-4-ПИР-ТКР4.2.ВР3 пункт 1.15
**** - Объем выделен из ДМ12-2023-1809-4-ПИР-ТКР4.2.ВР3 пункт 1.12

Главный инженер проекта _____ (подпись) Э.М. Омариева (ФИО)

НОМЕР ПОДТВЕРЖДЕНИЯ

СООТВЕТСТВИЯ ИЗМЕНЕНИЙ

П-45 от 30 декабря 2025г.

«УТВЕРЖДАЮ»

ГИП

ЗАО «Институт Гидротранспроект»

Омариева Эмина-Ханум Магомедовна

(должность, Ф.И.О., подпись лица в должности главного инженера проекта)

П-049155

(Регистрационный номер лица в должности главного инженера проекта в Национальном реестре специалистов в области инженерных изысканий и архитектурно-строительного проектирования)

ПОДТВЕРЖДЕНИЕ
соответствия изменений, внесенных в проектную документацию, получившую положительное заключение экспертизы проектной документации, требованиям части 3.8 статьи 49 Градостроительного Кодекса Российской Федерации

Объект капитального строительства

Автомобильная дорога «Обход Адлера» Этап 4. Основной этап строительства

1. Сведения об индивидуальных предпринимателях и (или) юридических лицах, подготовивших проектную документацию, получившую положительное заключение экспертизы проектной документации

Генеральный проектировщик: Общество с ограниченной ответственностью "Строительная компания "Автодор". Местонахождение юридического лица: 127006, Россия г. Москва, Страстной бульвар, д. 9 (помещение V, комната 2); ОГРН: 1187746772465, ИНН: 7707418878, КПП: 770701001

Субподрядные проектные организации: Закрытое акционерное общество «Институт ГидроТрансПроект». Местонахождение: 123290, г. Москва, 1-й Магистральный тупик, дом 5А, этаж 6, комната 22; ИНН 5079011585; КПП 771401001; ОГРН 1105004000254

2. Сведения о заявителе
Государственная компания «Российские автомобильные дороги» (ГК «Автодор»). Местонахождение юридического лица: 127006, Россия, г. Москва, б-р Страстной, д.9. ОГРН 1097799013652, ИНН 7717151380, КПП 770701001

3. Основания для осуществления внесения изменений в проектную документацию
Уточнение технических решений.

4. Сведения о составе документов, представленных для внесения изменений в проектную документацию, получившую положительное заключение экспертизы проектной документации

Изменения внесены в проектную документацию:

1) Том ДМ12-2023-1809-4-ПИР-ТКР4.2 Раздел 3. Технологические и конструктивные решения линейного объекта. Искусственные сооружения Часть 4. Искусственные сооружения Книга 2. Мостовой переход через р. Кудепста (прямое и обратное направления) (ДМ12-2023-

1809-РД-4-ИС-КЖ7. Книга 7. Пролетное строение между опорами №R01-R05. Опалубочные чертежи.)

5. Сведения о ранее выданных заключениях экспертизы проектной документации и (или) результатов инженерных изысканий в отношении объекта капитального строительства, проектная документация по которому представлена для внесения изменений

1) Положительное заключение ФАУ «Главгосэкспертиза России» № 23-1-1-3-000147-2025 от 09.01.2025 г.

6. Сведения о ранее выданных подтверждениях соответствия изменений, внесенных в проектную документацию, получившую положительное заключение экспертизы проектной документации, требованиям части 3.8 статьи 49 Градостроительного Кодекса Российской Федерации, в отношении объекта капитального строительства, проектная документация по которому представлена для внесения изменений

1) Сведения отсутствуют.

7. Сведения о наименовании объекта капитального строительства, его почтовый (строительный) адрес или местоположение

Россия, Краснодарский край, Город Сочи, Адлерский район

8. Сведения об индивидуальных предпринимателях и (или) юридических лицах, подготовивших изменения в проектную документацию

Общество с ограниченной ответственностью «Строительная компания «Автодор», ОГРН: 1187746772465, ИНН: 7707418878, 127006, г. Москва, Страстной бульвар, д.9, помещение V, комната 2, тел. (495) 249-17-50

9. Сведения о застройщике (техническом заказчике), обеспечившем подготовку изменений в проектную документацию

Государственная компания «Российские автомобильные дороги» 127006, Россия, г. Москва, б-р Страстной, д.9. ОГРН 1097799013652, ИНН 7717151380, КПП 770701001

10. Описание изменений, внесенных в проектную документацию

В связи с детальной проработкой проектных решений внесены изменения в части уточнения объема бетона, с разделением его по стадиям бетонирования, объем заполнения штраб тиоколовым герметиком Sealit 51. Уточнены объемы по приливам и консолям под мачты ШЗЭ, НО, АСУДД и ТСОДД. Добавлен материал и объёмы подливки под опорные части.

11. Выводы о соответствии или несоответствии изменений технической части проектной документации, установленным требованиям и о совместимости или несовместимости с частью проектной документацией и (или) результатами инженерных изысканий, в которые изменения не вносились

Внесенные изменения в проектную документацию по объекту:

- не затрагивают несущие строительные конструкции объекта капитального строительства, за исключением замены отдельных элементов таких конструкций на аналогичные или иные улучшающие показатели таких конструкций элементы;

- не влекут за собой изменение класса, категории и (или) первоначально установленных показателей функционирования линейного объекта;

- не приводят к нарушениям требований технических регламентов, санитарно-эпидемиологических требований, требований в области охраны окружающей среды, требований государственной охраны объектов культурного наследия, требований к безопасному использованию атомной энергии, требований промышленной безопасности, требований к обеспечению надежности и безопасности электроэнергетических систем и объектов электроэнергетики, требований антитеррористической защищенности объекта;

- соответствуют заданию застройщика или технического заказчика на проектирование, а также результатам инженерных изысканий;

- соответствуют установленной в решении о предоставлении бюджетных ассигнований на осуществление капитальных вложений, принятом в отношении объекта капитального строительства государственной (муниципальной) собственности в установленном порядке, стоимости строительства (реконструкции) объекта капитального строительства, осуществляемого за счет средств бюджетной системы Российской Федерации.

12. Сведения о лицах, осуществлявших внесение изменений в проектную документацию, получившую положительное заключение экспертизы проектной документации

1) Закрытое акционерное общество «Институт ГидроТрансПроект», ОГРН: 1105004000254 ГИП Омариева Эмина-Ханум Магомедовна

Сведения о лице, направляющем настоящее Подтверждение

Закрытое акционерное общество «Институт ГидроТрансПроект», ОГРН: 1105004000254 ГИП Омариева Эмина-Ханум Магомедовна

Номер в государственном реестре саморегулируемых организаций

Регистрационный № СРО-П-166-30062011 в гос. реестре СРО (регистрационный номер члена в реестре членов саморегулируемой организации №1938)

Направлением настоящего сообщаем, что сведения о лице, утвердившем настоящее подтверждение, включены в национальный реестр специалистов в области инженерных изысканий и архитектурно-строительного проектирования и не исключены из него и данное лицо осуществляет на основании трудового договора функции специалиста по организации архитектурно-строительного проектирования в должности главного инженера проекта.

Дополнительно сообщаем, что сведения о саморегулируемой организации, членами которой мы являемся, включены в государственный реестр саморегулируемых организаций и не исключены из него.

Генеральный директор

ЗАО «Институт ГидроТрансПроект» **Н.В. Иванов**